基本軸組図

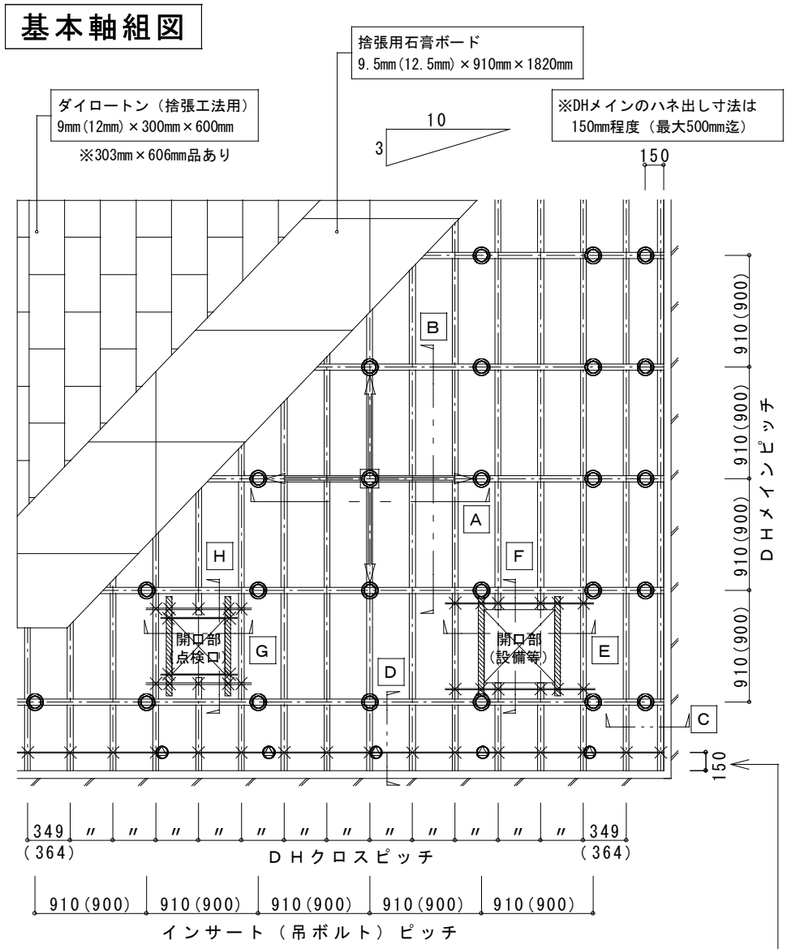

※設備との干渉などで所定の位置にインサートが配置できない場合、DHメイン方向のインサート（吊ボルト）ピッチは最大1400mmまで飛ばす事が可能

【凡例】

◎	DHハンガー	═══	補助チャンネル（C38×12×1.2）
◬	調整ハンガー（C38用）	⇦	耐震ブレース（矢印方向：上向き）
×	DHクリップ	▨	補強バー（DHクロス又はDHメイン）

A 部分断面図

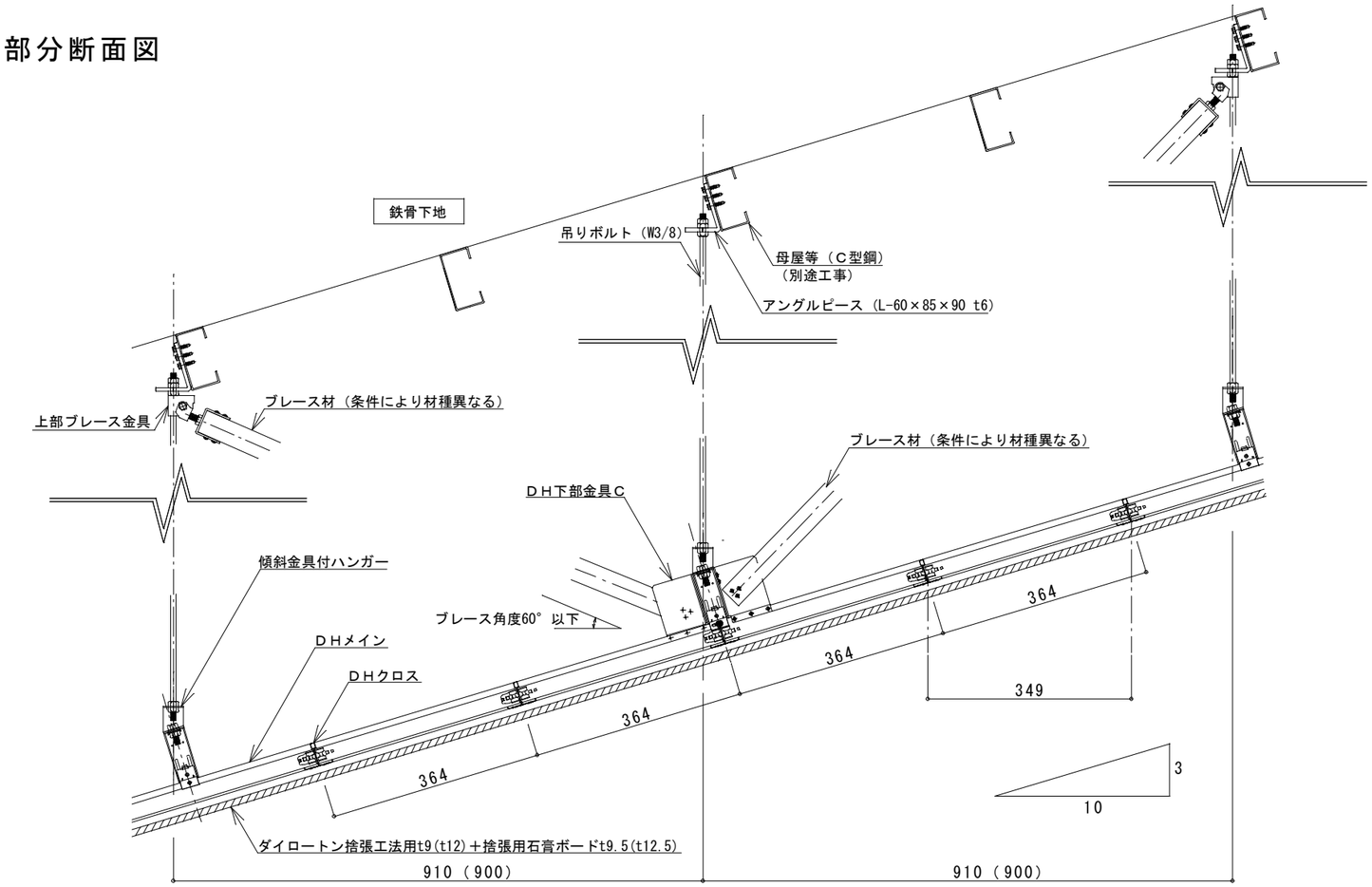

B 部分断面図

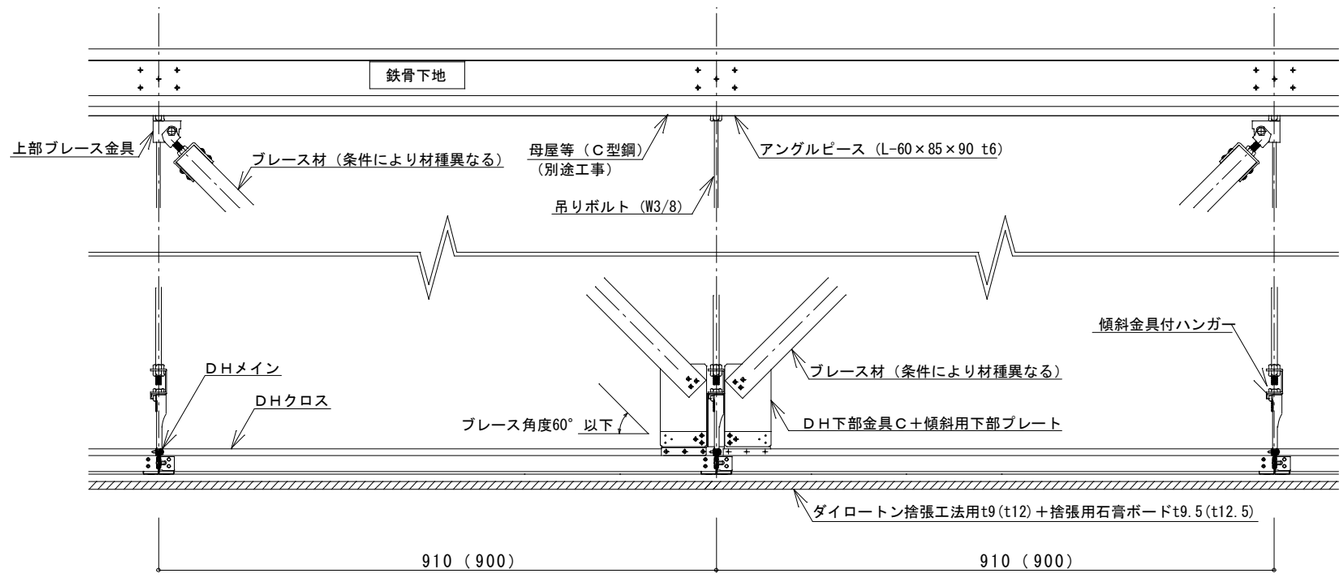

改定日	改定内容	承認	確認	作図	作成日	2018.11.30	工事名	ダイケンハイブリッド天井　標準図〈参考図〉	適用ラインナップ				図面番号
				鶴田	縮尺（A３出力）	1/50・1/10	図面名	【傾斜天井～吊元傾斜】捨張仕上・基本軸組364×910(900)	特定DH9DH12	耐震DH18	耐震対策DH18B	落下低減天井DH	１２
									◯	—	—	—	