断面図

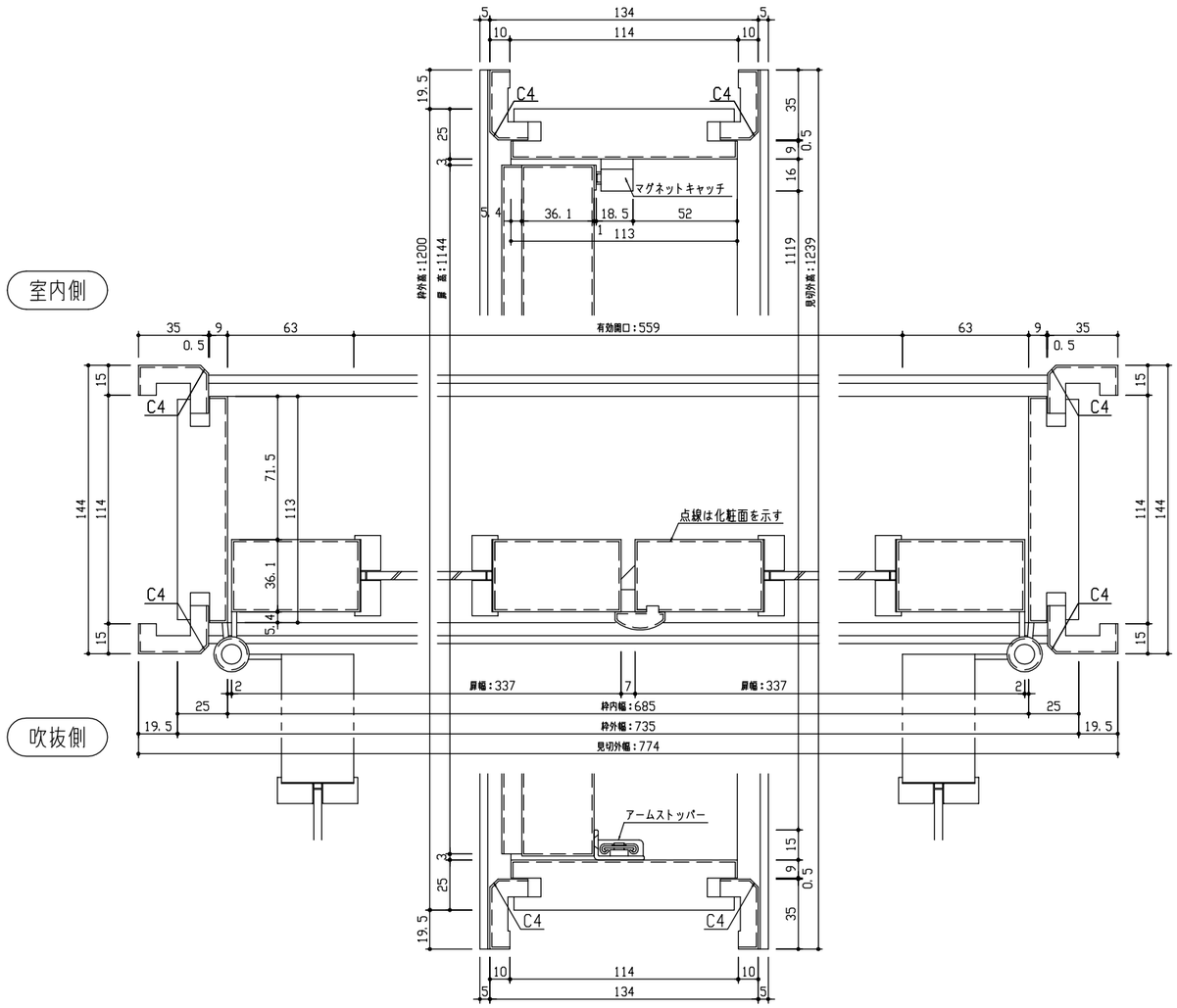

※図は1200高　見切A　の場合を示す

正面図

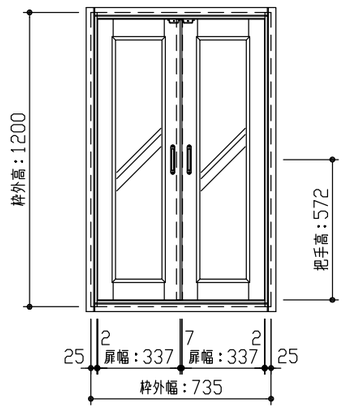

型　　式		hapia（ハピア）　室内窓〈マドモ〉　両開きタイプ　見切枠A　735幅　1200高
仕　上　げ		扉　パネル：ポリサンドシート/オレフィンシート（THのみ）
		扉　採光部：スチレン系樹脂(ミスト調半透明)
		枠　　：オレフィンシート
把　　手		把手（Tシルバー）
沓　　摺		
品番	枠	VM2U1-52■■FN
	扉	VM1H08-52■■F
	丁番	VA5CN-ZTF-2
	把手	VA5U1-ZT
	見切A	VA4AA-2■■
備　　考		

DAIKEN	第 1 版	No.	改 訂 履 歴		承認	確認	作成	縮 尺	名 称	hapia（ハピア）　室内窓〈マドモ〉	件 名		頁
	制定日　2024.06.21	△1	・・					1 / 3	品 番	VMHA-52■■-F / VMH07-52■■-FC			
	改訂日　2024.06.21	△2	・・					1 / 25	図 名	三面図	建 具		
		△3	・・						FILE	HA-FK-RY-A-735-1200			