断面図

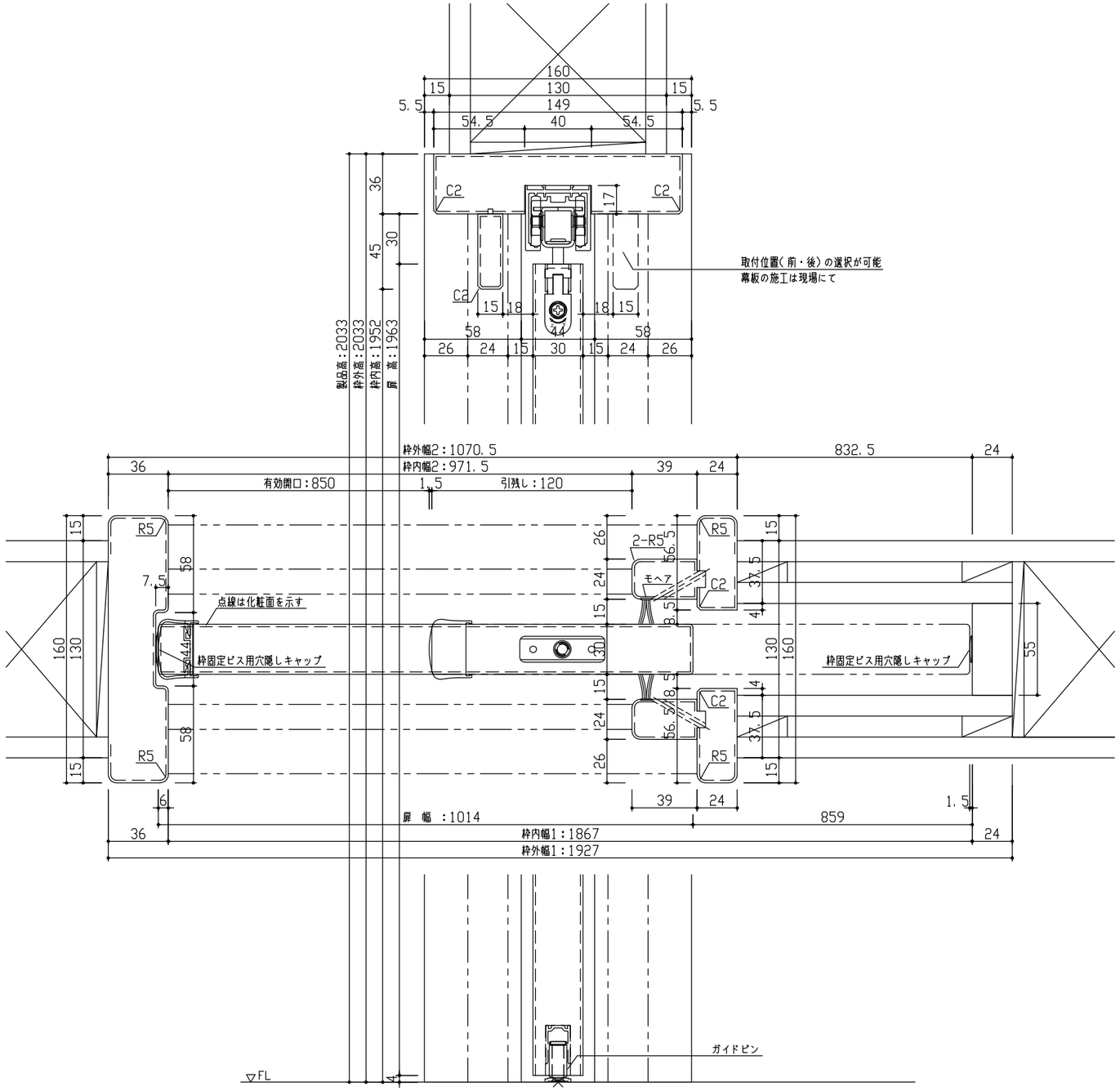

正面図

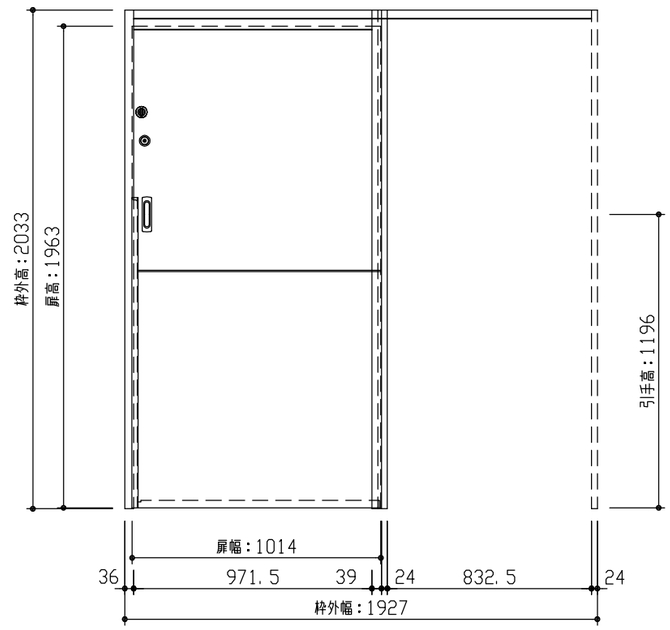

型　　式	おもいやりキッズシリーズ　吊戸片引（自閉式）引込　Jデザイン　固定枠160　1927幅　2033高		
仕 上 げ	扉　パネル：オレフィンシート		
	扉　採光部：		
	枠　　：オレフィンシート		
把　　手	引手　角座　空錠（Tシルバー）		
敷　　居			
品番 固定枠160	AE2U2-11■■FMN × 1		
品番 レールセット	AE5SU-101F × 1		
品番 扉	AJ1UJN-11■■FMN × 1		
品番 引手	VDDE1-ZTV × 1		
品番 本締錠/両サ	RH5G2-ZN × 1 / VA5F7-ZTV × 1		
品番			
品番			
品番			
備　　考	両側サムターン錠（扉下端）：1613 / 美和ロックカマ錠 シリンダー錠（扉下端）：1496		

DAIKEN

第 1 版	No.	改 訂 履 歴	承認	確認	作成	縮 尺	名 称	おもいやりキッズシリーズ	件 名		頁
制定日　2023.09.21	1	. .				1 / 3	品 番				
	2	. .				1 / 25	図 名	三面図	建 具		
改訂日　2023.09.21	3	. .					FILE	OK-AKH-J-K160-1927-2033-美両			