断面図

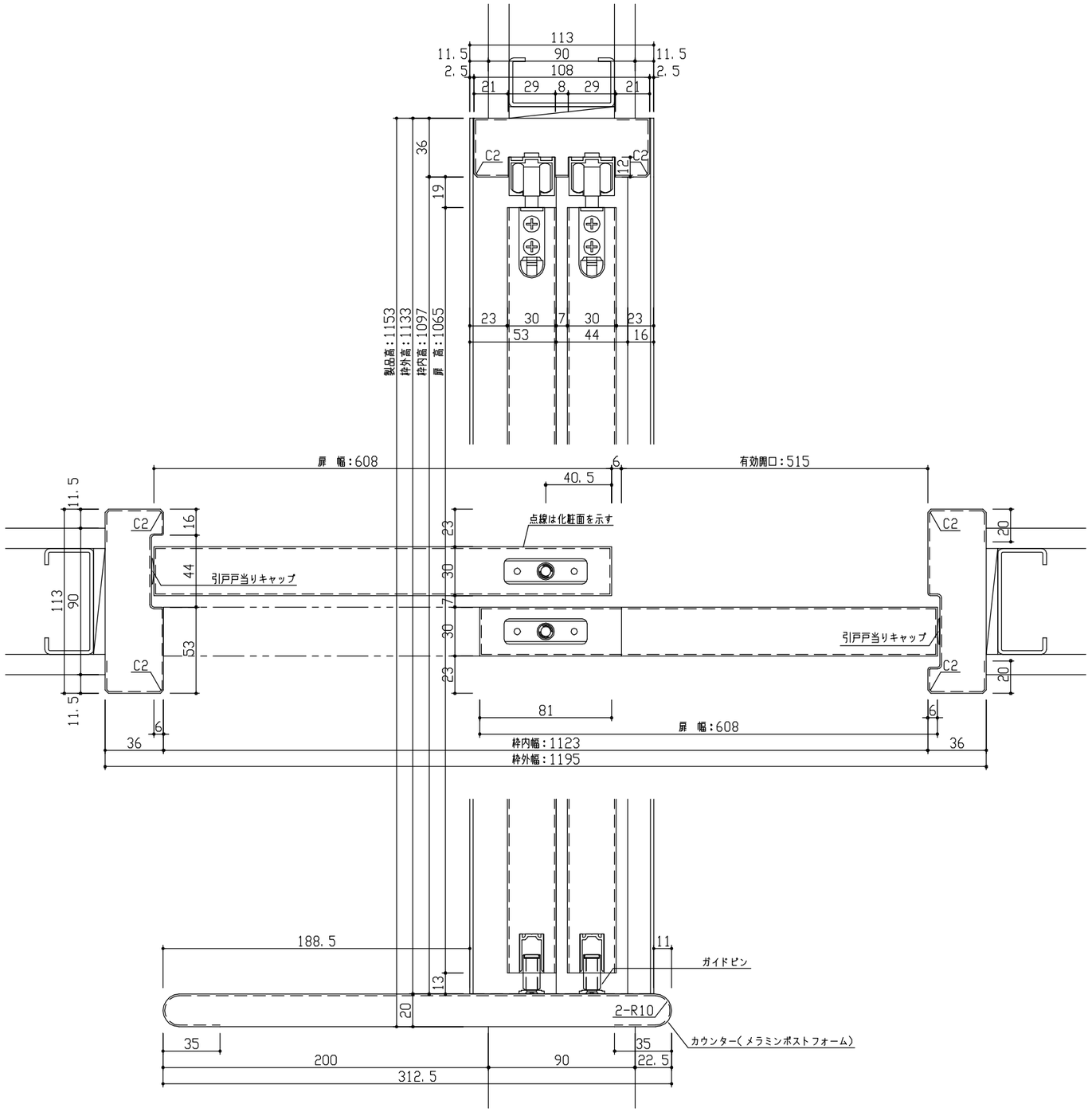

正面図

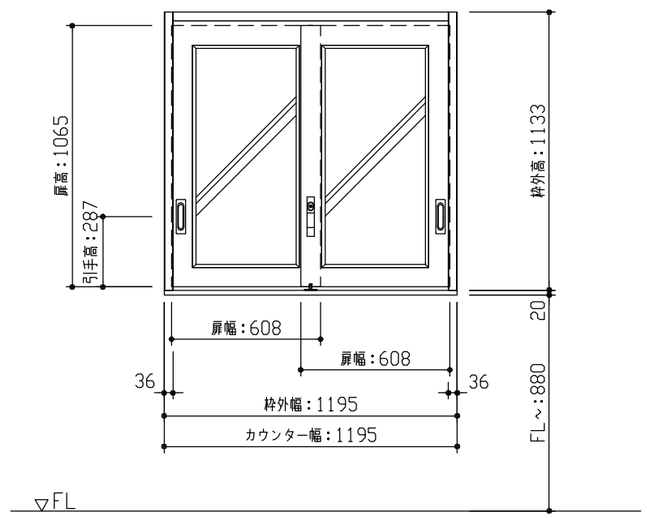

型　　式	おもいやりシリーズ　受付窓（カウンタータイプ）　Zデザイン　固定枠113　1195幅　1133高		
仕 上 げ	扉　パネル：オレフィンシート		
	扉　採光部：透明強化ガラス（飛散防止フィルム貼り）		
	枠　　：オレフィンシート		
把　　手	引手　角座　空錠（Tシルバー）		
カウンター	メラミンポストフォームカウンター		
品番	固定枠113	AG2B9-11■■FNN × 1	
	レールセット	AG5SB-101F × 1	
	カウンター	AG5B9-▲▲ × 1	
	扉	AD1BZN-11■■FT × 2	
	引手	VDDE1-ZTV × 2	
	引違錠	RH5M9-ZN × 1	
備　　考	美和ロック引違錠 シリンダー錠（扉下端）：287		

DAIKEN	第 1 版	No.	改 訂 履 歴		承 認	確 認	作 成	縮 尺	名 称	おもいやりシリーズ	件 名		頁
	制定日　2023.04.01	△1	. .					1 / 3	品 番				
		△2	. .					1 / 25	図 名	三面図	建 具		
	改訂日　2023.04.01	△3	. .						FILE	OM-UK-Z-K113-1195-1133-美シ			