断面図

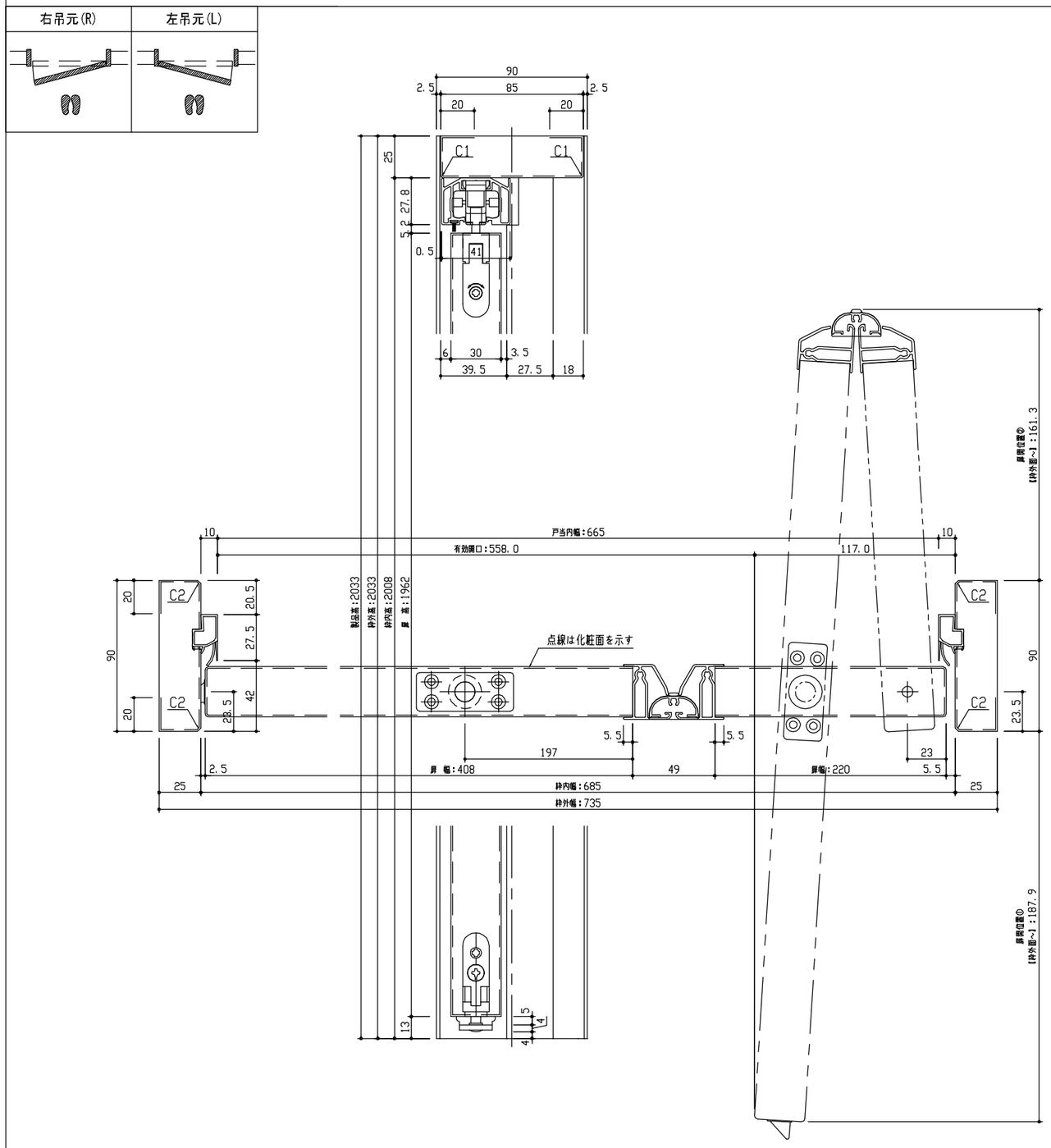

正面図

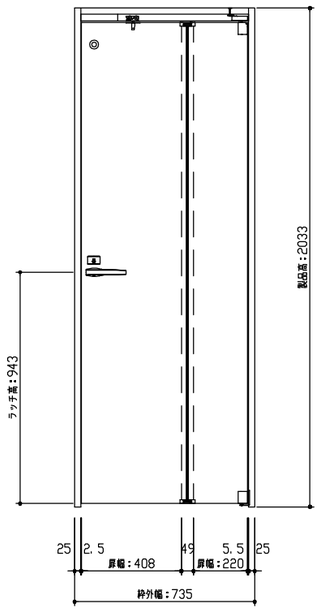

型　　式		hapia（ハピア） 機能ドア 折戸ドア・明り窓 00デザイン 固定枠90 735幅 2033高(扉高1962) 右開き
仕 上 げ		扉　パネル：ポリサンドシート/オレフィンシート（THのみ）
		扉　採光部：
		枠　　：オレフィンシート
把　　手		85レバーハンドル　表示錠・間仕切錠（Tシルバー）
沓　　摺		
品番	枠	VC2A4-15■■(R･L)N
	扉	AC1B00-15■■(R･L)FN
	把手	VAA85(3･2)-ZTF
備　　考		

DAIKEN	第 1 版	No.	改 訂 履 歷		承認	確認	作成	縮 尺	名 称	hapia（ハピア） 機能ドア	件 名		頁
	制定日　2020.08.21	△1	. .					1 / 3	見 積				1
		△2	. .					1 / 25	図 名	三面図	部 屋		
	改訂日	△3	. .						FILE	HA-OR-00-K090-735-2033-錠			1