A-A′ 断面図

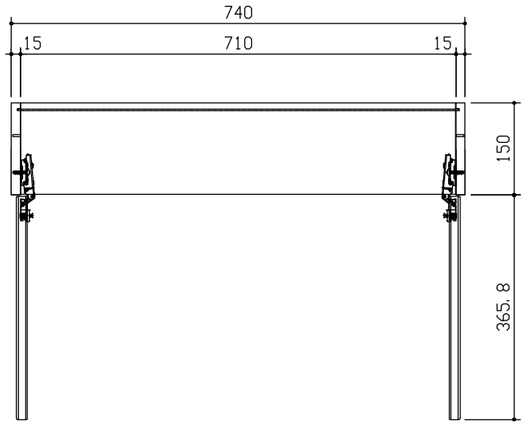

B-B′ 断面図

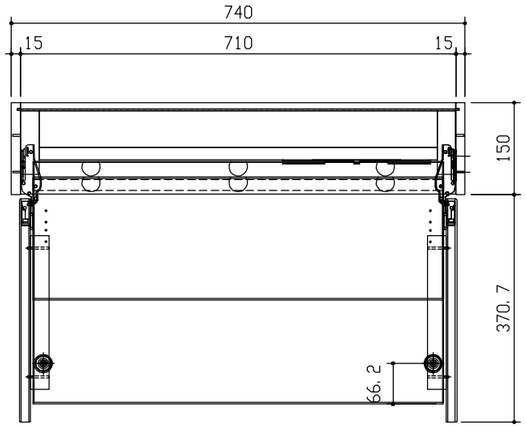

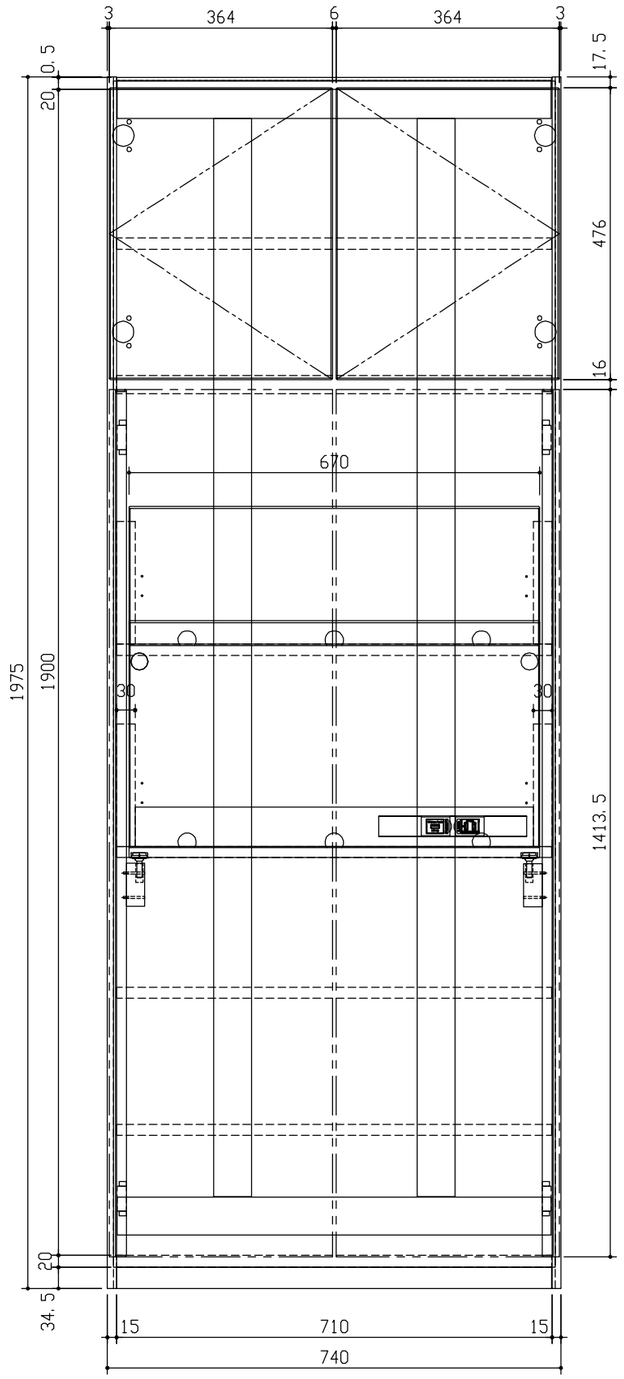

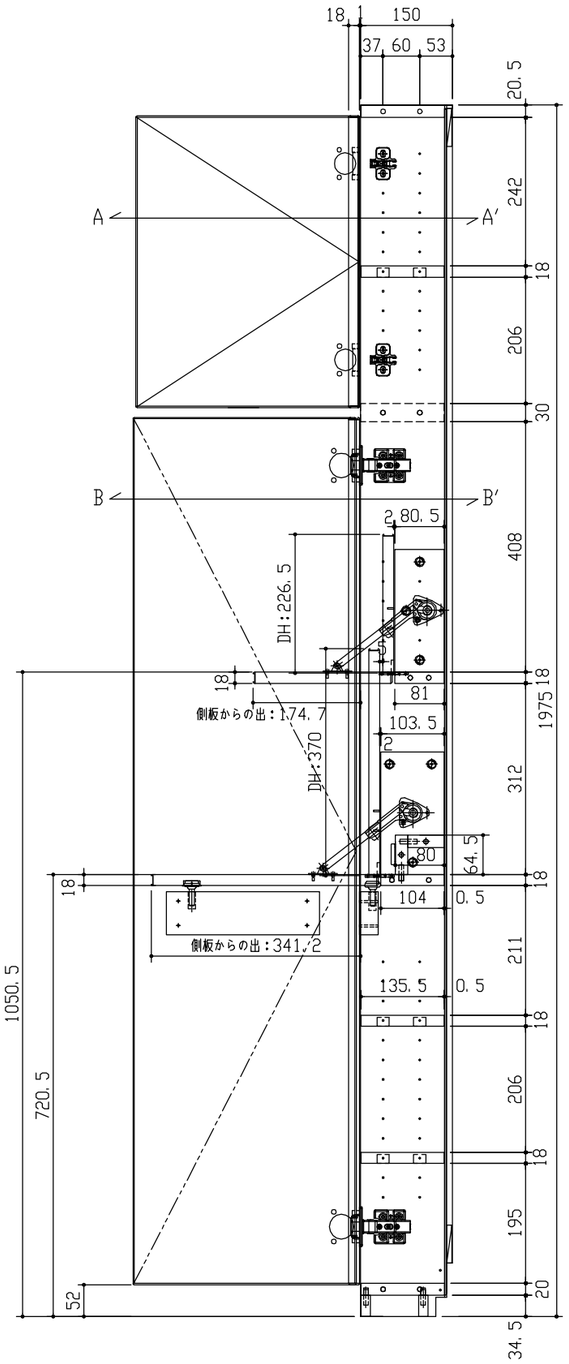

DAIKEN	第 1 版	No.	改 訂 履 歷	承 認	確 認	作 成	縮 尺	名 称	スイッチプラス 740	図 番	頁
	制定日 2021.08.01	△1	. .				1/10	品 番			
		△2	. .					図 名	三面図		
	改訂日	△3	. .					FILE	スイッチプラス-740-上部扉-Sデスク-電源+USB		