断面図

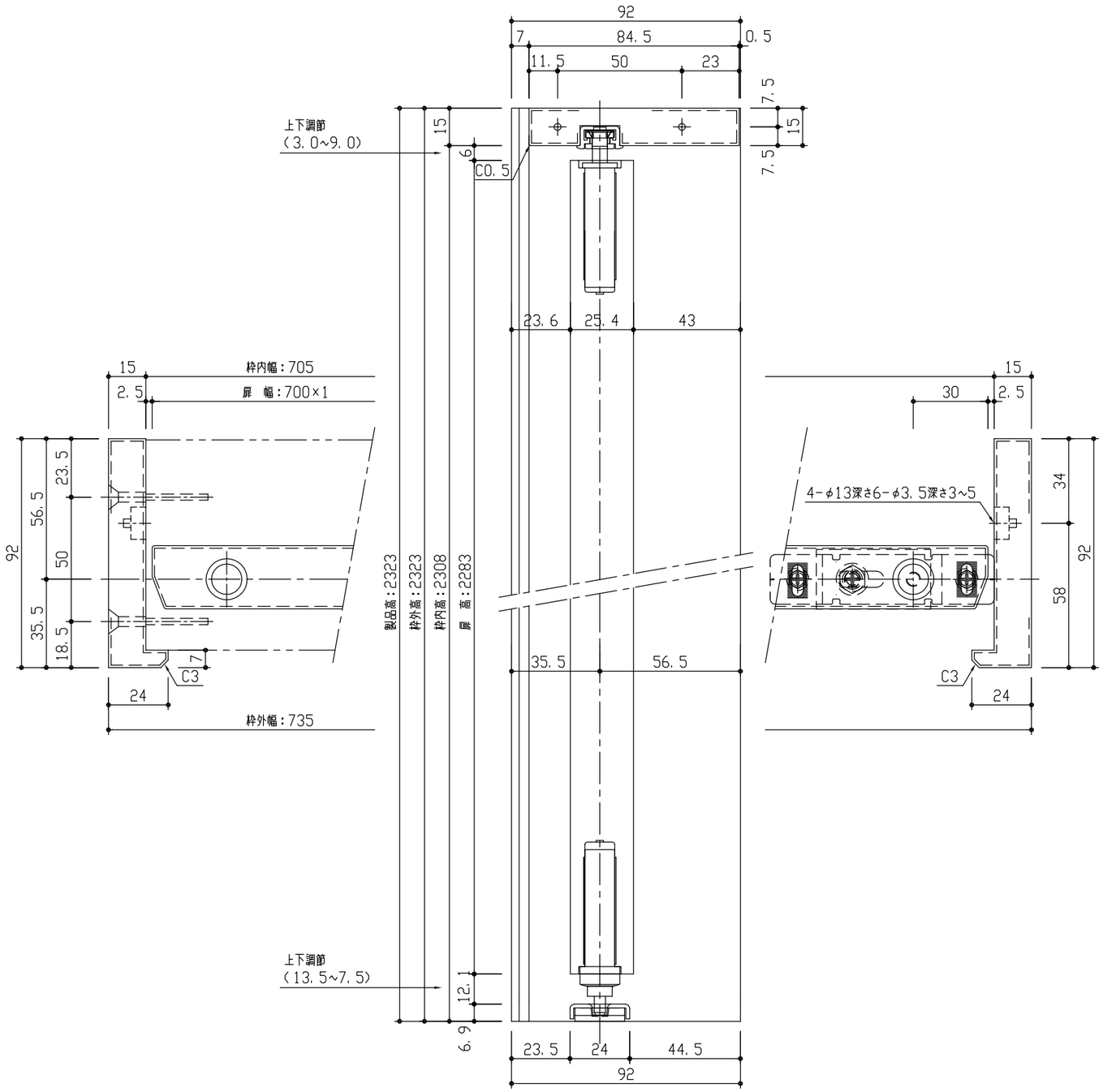

正面図

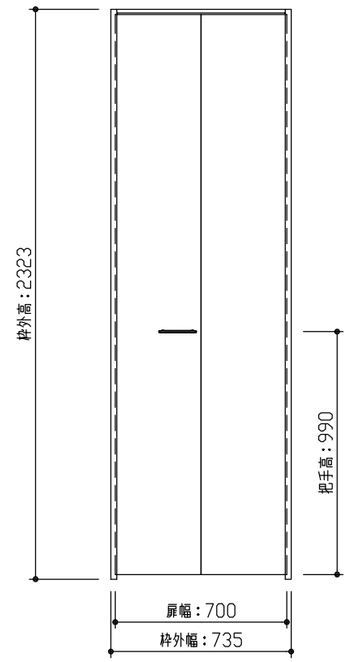

型　　式		クローク収納RSシリーズ 折戸ユニット 固定三方枠92 フラット横木目デザイン 735幅 2323高(扉高2283)
仕 上 げ		扉　パネル：ポリサンドシート/オレフィンシート（THのみ）
		扉　採光部：
		枠　　：オレフィンシート
把　　手		ラウンド型（Tシルバー）
敷　　居		
品番	枠	FFD865-11■■ × 1
	扉	FFD811-11■■ × 1
	把手	FFXR7-21 × 1
備　　考		

DAIKEN	第 1 版	No.	改 訂 履 歴		承 認	確 認	作 成	縮 尺	名 称	クローク収納RSシリーズ　折戸ユニット	件 名		頁
	制定日　2017.06.21	△1	. .					1 / 2	見 積				1
	改訂日	△2	. .					1 / 25	図 名	三面図	部 屋		1
		△3	. .						FILE	RS-OR-K3-92-FYW-0735-8-R			