断面図

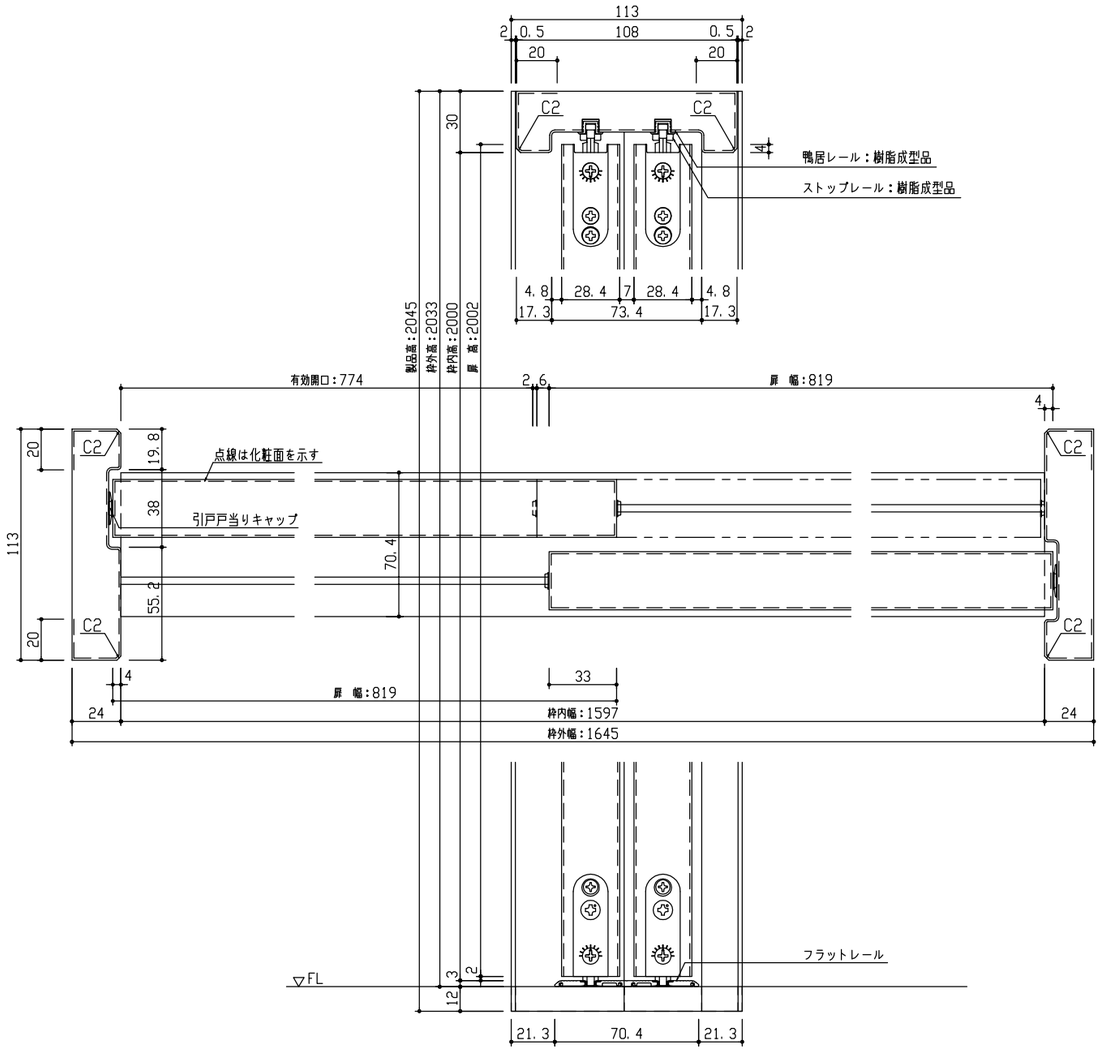

※図は1645幅の場合を示す

正面図

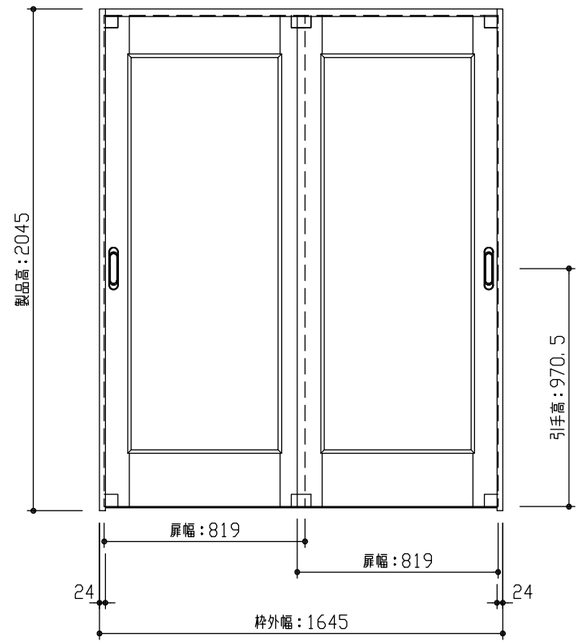

型　　式		リビングドアＲＳシリーズ　引戸引違　01デザイン　固定枠113　1645幅　2045高
仕　上　げ		扉　パネル：ポリサンドシート
		扉　採光部：
		枠　　：オレフィンシート
把　　手		引手　角座　空錠（Tシルバー）
沓　　摺		引違用フラットレール（1645幅用）
品番	固定枠113	VS2F3-14■■FNN × 1
	Fレール	VA622-4(1·2) × 1
	扉	AS1D01-14■■FNN × 2
	引手	VS5D8-ZT × 2
備　　考		

DAIKEN	第 1 版	No.	改 訂 履 歷		承認	確認	作成	縮 尺	名 称	リビングドアＲＳシリーズ	件 名		頁
	制定日　2022.06.21	1	・・					1 / 3	品 番				
	改訂日　2022.06.21	2	・・					1 / 25	図 名	三面図	建 具		
		3	・・						FILE	RS-HHH-01-K113-1645-2045-空F			