断面図

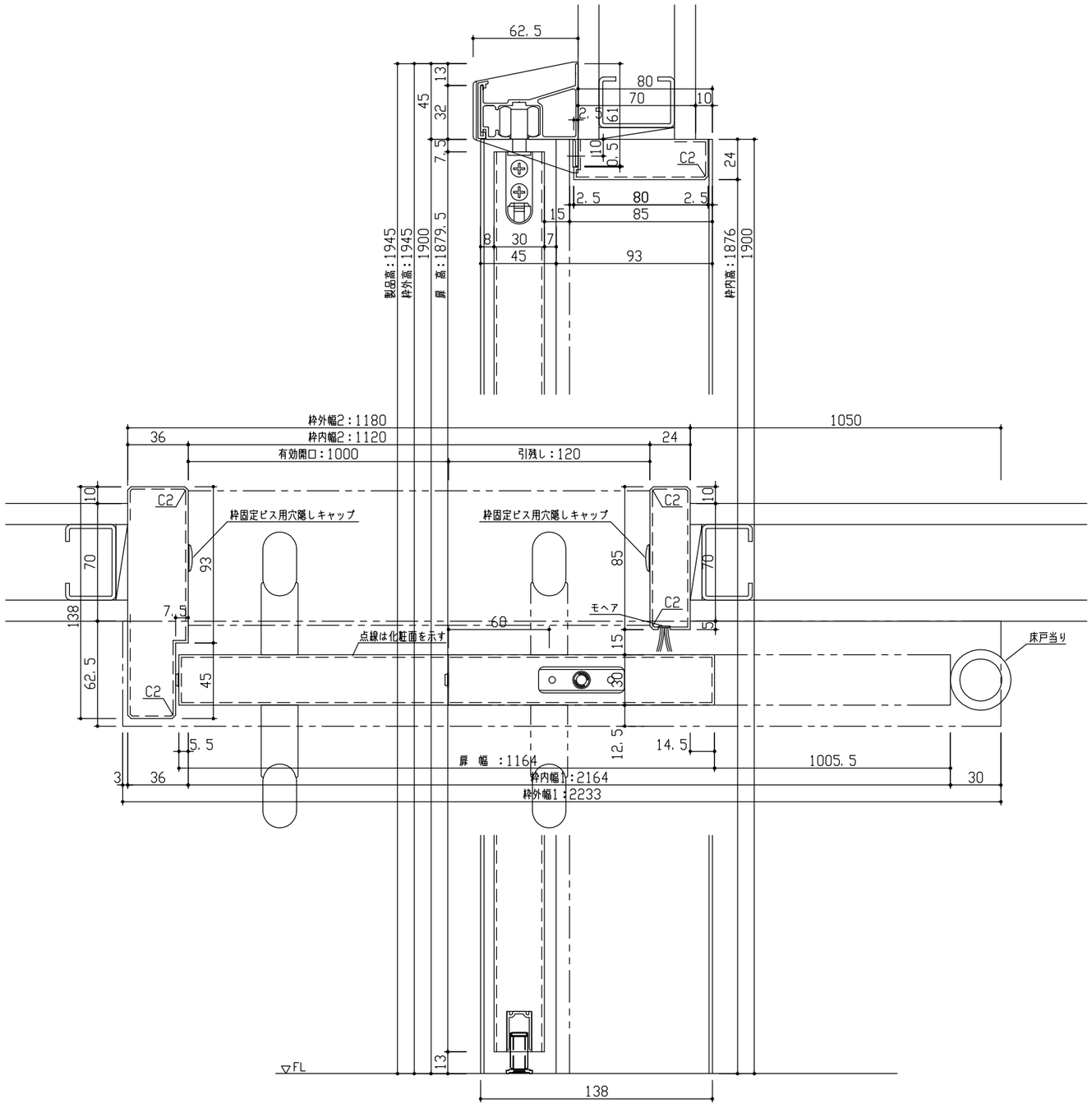

正面図

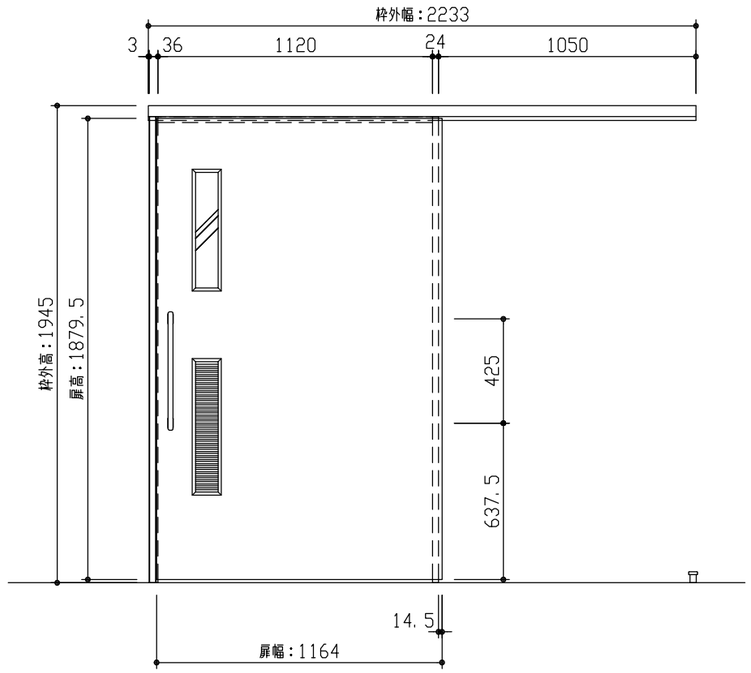

型　　式	おもいやりシリーズ　吊戸片引（ラクラクローズ）アウトセット　Fデザイン　固定枠90　2233幅　1945高　右引			
仕 上 げ	扉　パネル：オレフィンシート			
	扉　採光部：スチレン系樹脂（ミスト調半透明）			
	枠　　：オレフィンシート			
把　　手	スリムにぎりバー（ホワイト・クリア・ミディアム・ダーク）			
敷　　居				
品番	固定枠90	特)AG2K9-B1■■(R·L)NA × 1		
	レールセット	VG5X5-■■(R·L) × 1		
	扉	AD1KFN-B1■■FG × 1		
	引手	RC5D3-(10·14·12·13)V × 1		
備　　考				

DAIKEN	第 1 版	No.	改 訂 履 歴	承認	確認	作成	縮 尺	名称	おもいやりシリーズ	件名	頁
	制定日　2022.06.21	1	. .				1 / 3	品番			
		2	. .				1 / 25	図名	三面図	建具	
	改訂日　2022.06.21	3	. .					FILE	OM-CKO-F-K090-2233-1945-空		