断面図

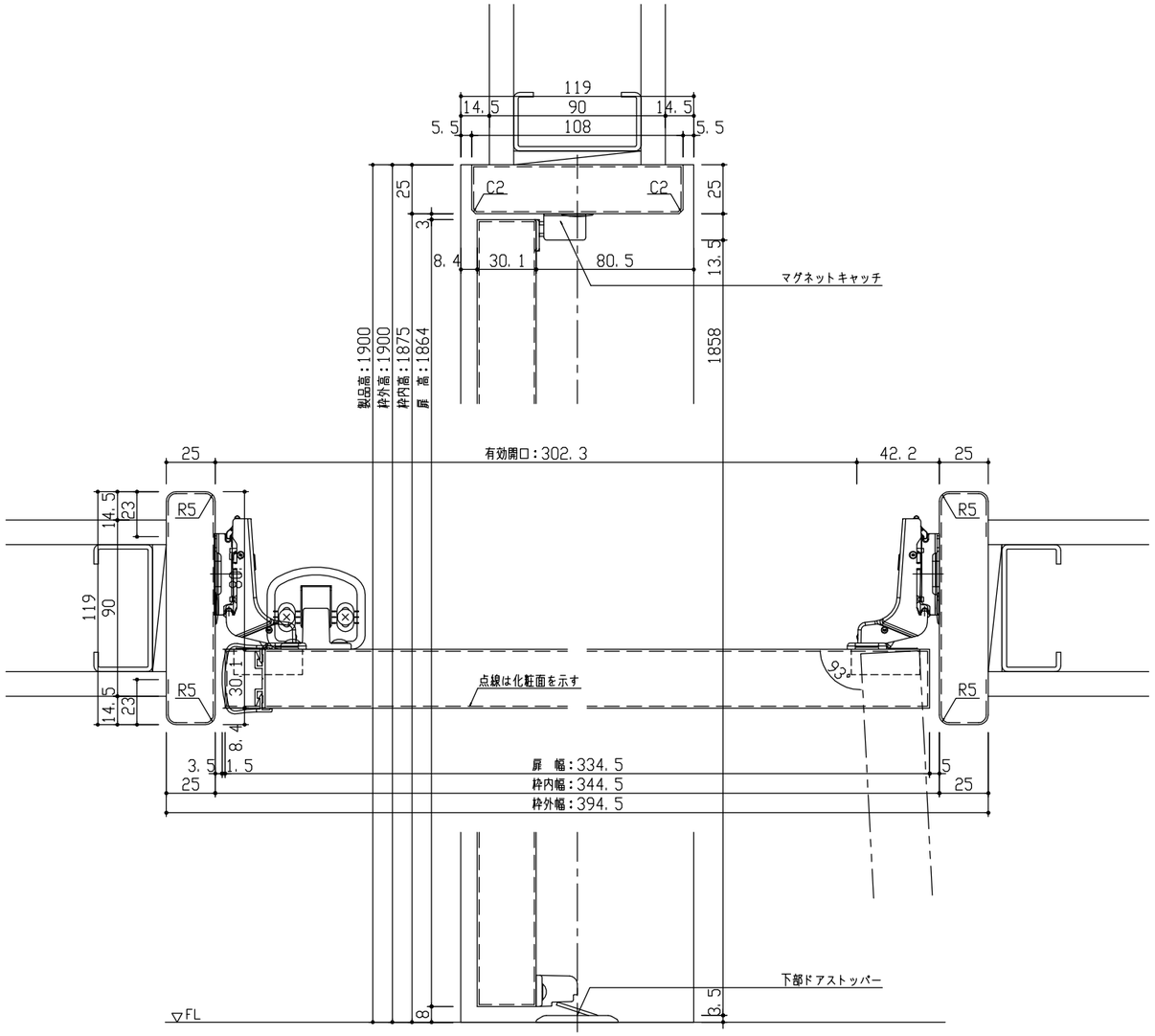

正面図

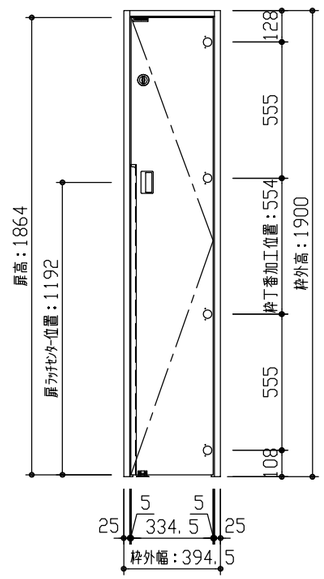

型　　式	おもいやりキッズシリーズ　収納開き戸（片開き）巾狭　Aデザイン　固定枠119　394.5幅　1900高　右吊元		
仕上げ	扉　パネル：オレフィンシート		
	扉　採光部：		
	枠　　：オレフィンシート		
把　　手	収納開き戸用引手　空錠（Tシルバー）		
沓　　摺			
品番	固定枠119	AE2G9-B4■■(R･L)RN × 1	
	(右･左)扉	AJ1GAN-B2■■(R･L)RN × 1	
	ストッパー	VA881-(ZH･ZD･ZC･ZB)S × 1	
	引手	VDDF1-ZTV × 1	
	サムターン錠	VA7F7-ZTV × 1	
備　　考	両側サムターン錠（扉下端）：1609		

DAIKEN	第 1 版	No.	改 訂 履 歴		承認	確認	作成	縮 尺	名 称	おもいやりキッズシリーズ	件 名		頁
	制定日　2022.06.21	1	・・					1 / 3	品 番				
		2	・・					1 / 25	図 名	三面図	建 具		
	改訂日　2022.06.21	3	・・						FILE	OK-SKA-A-K119-394_5-1900-両			