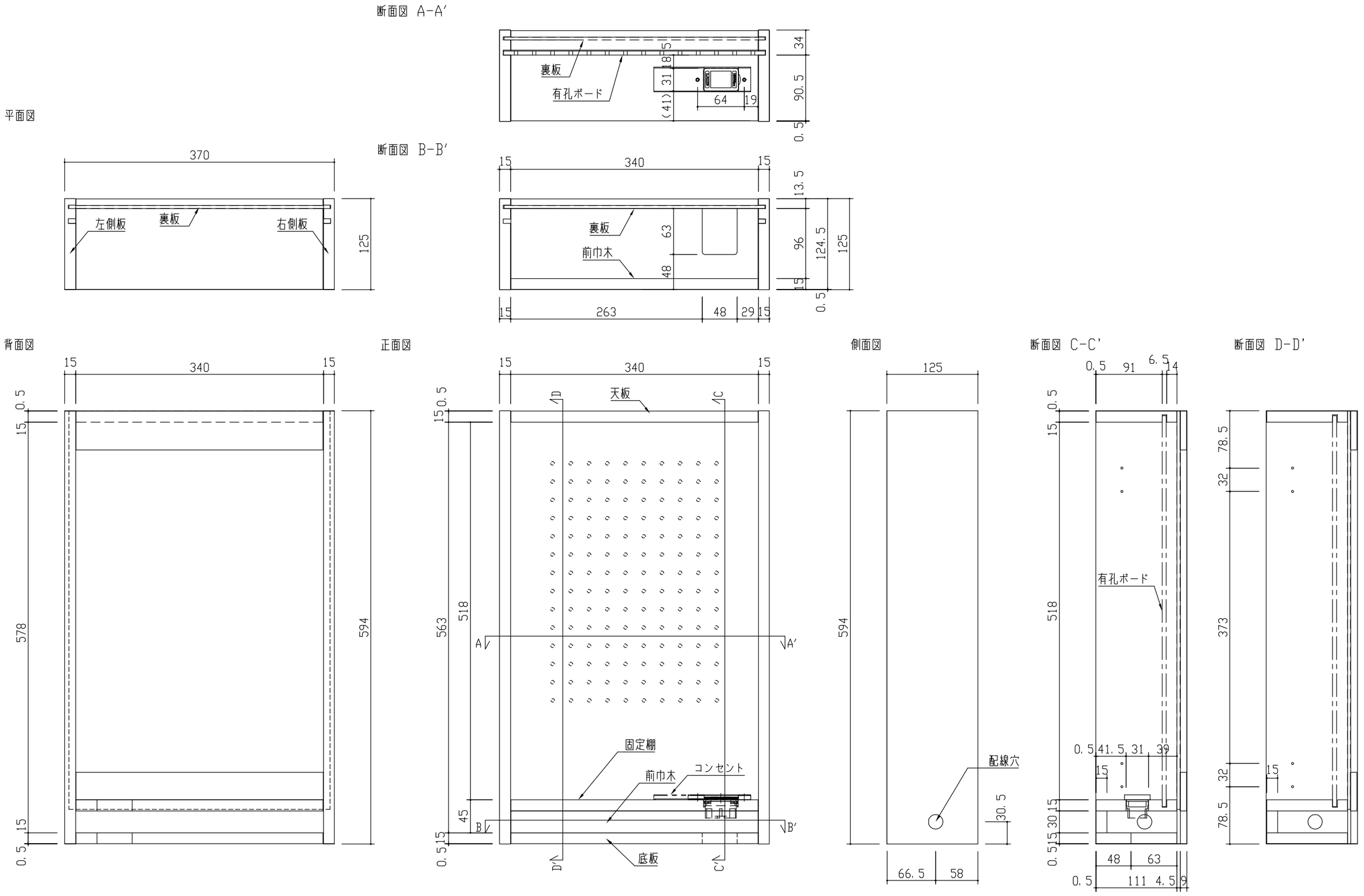

DAIKEN	第 1 版	No.	改 訂 履 歴	承 認	確 認	作 成	縮 尺	名 称	壁厚収納 カベピタ	図 番	頁
	制定日 2019. 8. 21	1	. .				1/5	品 番	FQ11K14-12		
	改訂日	2	. .					図 名	三面図 ディスプレイ(有孔ボード)370S		
		3	. .					FILE	ディスプレイ(有孔ボード)370S(扉なし)		