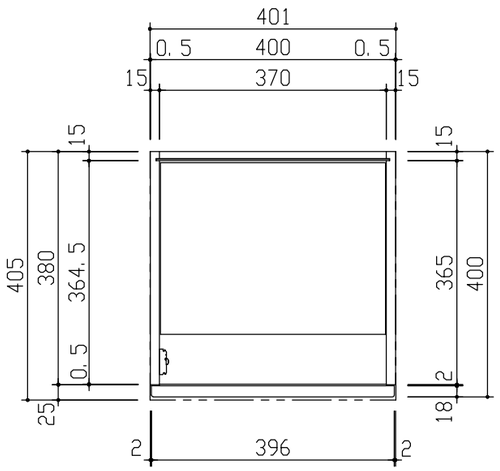

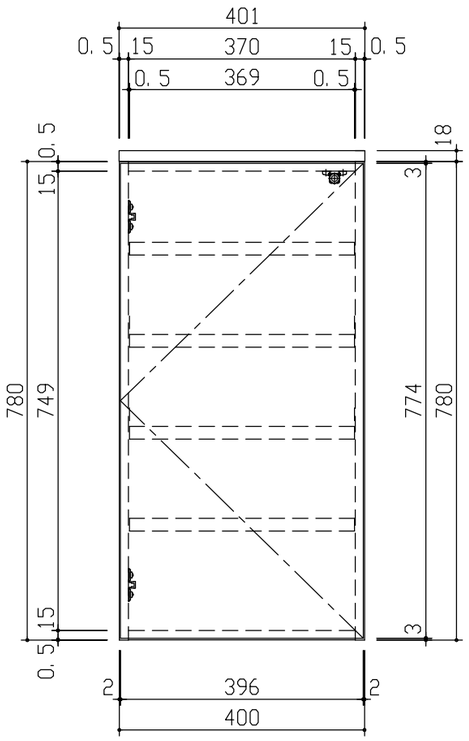

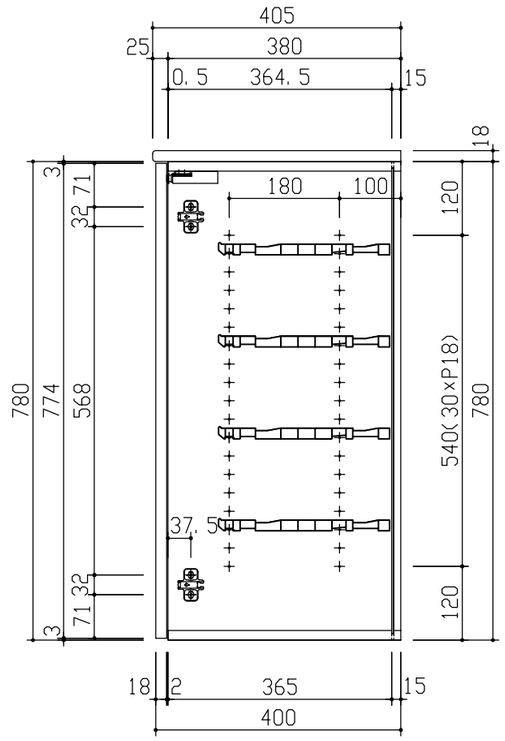

DAIKEN	第 1 版	No.	改 訂 履 歷		承 認	確 認	作 成	縮 尺	名 称	hapia（ハピア） 玄関収納 レザー調	図 番		頁
	制定日 2022.06.21	△1						1/10	品 番	FMW0041-19△△-H			
	改訂日	△2						/	図 名	三面図			
		△3							FILE	HL-GK-下部収納 W400-H			