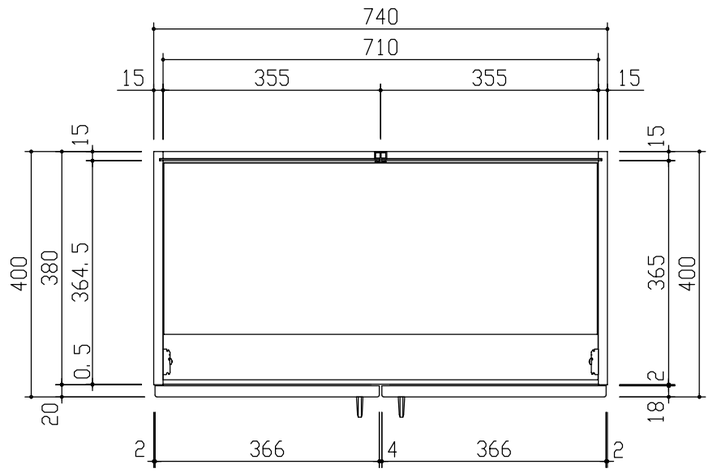

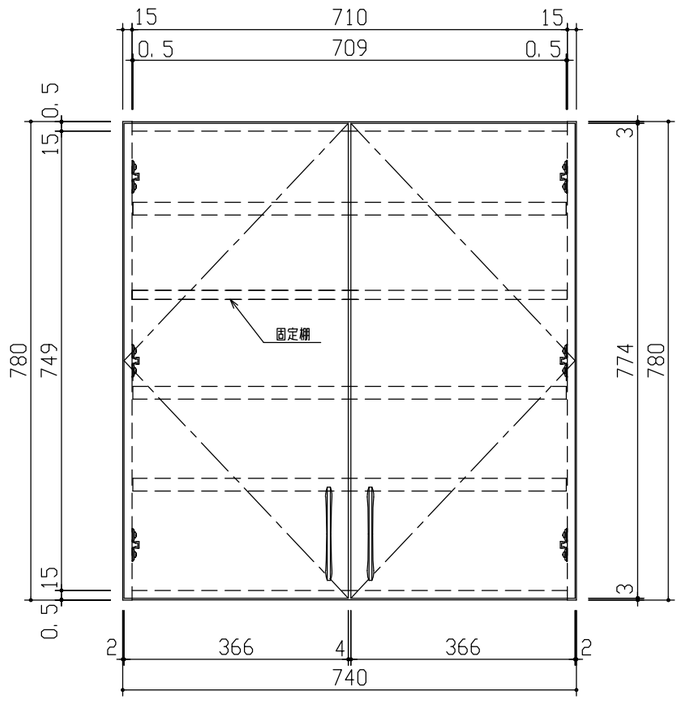

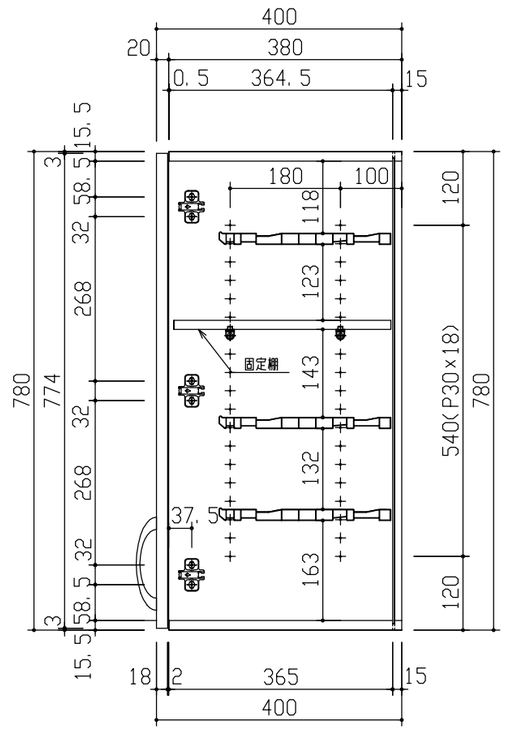

DAIKEN	第 1 版	No.	改 訂 履 歷	承 認	確 認	作 成	縮 尺	名 称	hapia（ハピア） 玄関収納 グロス調	図 番		頁
	制定日 2022.06.21	1					1/10	品 番	FMW0045-68LH			
	改訂日	2					/	図 名	三面図			
		3						FILE	HG-GK-天袋 H780 W740-R			