断面図

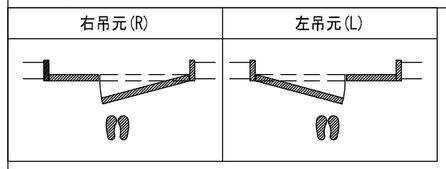

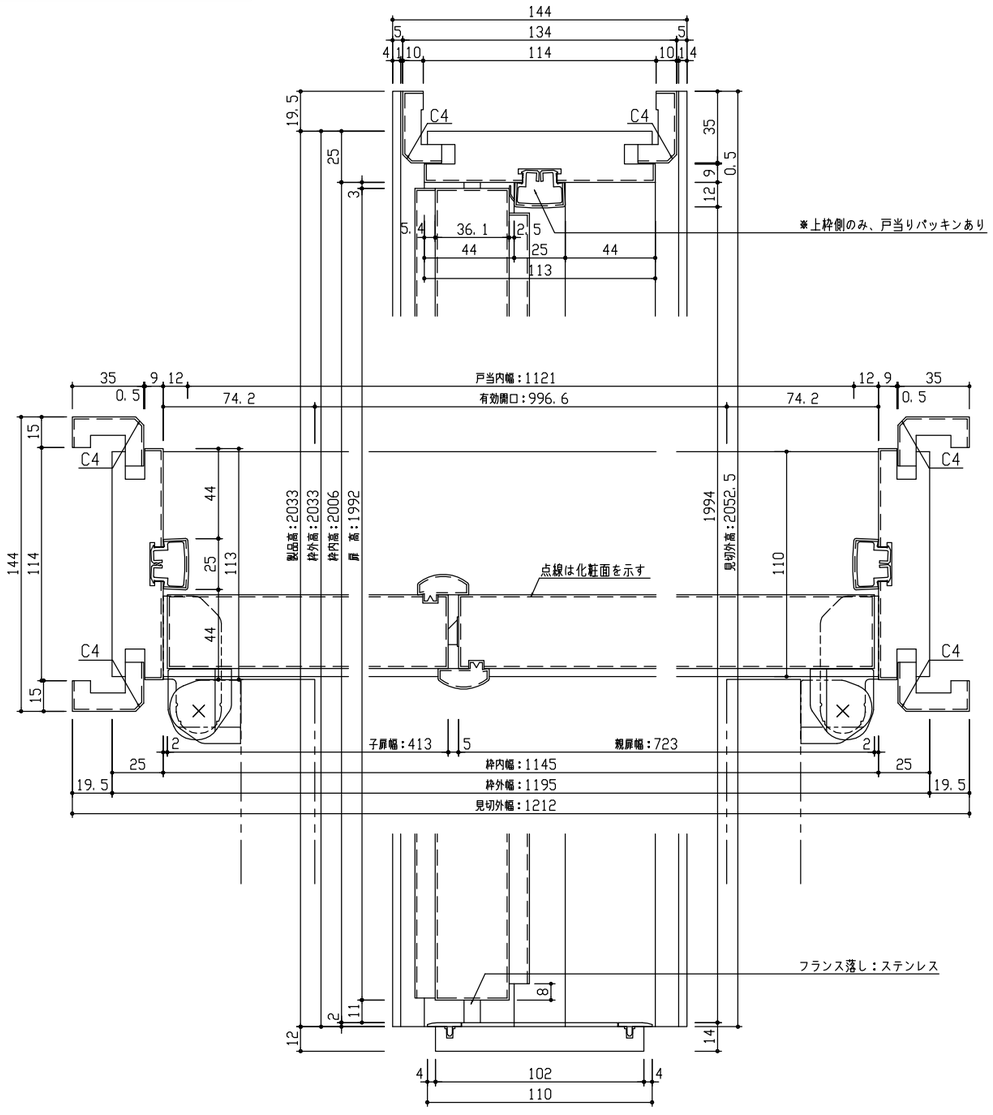

※図は1195幅 右吊元 の場合を示す

正面図

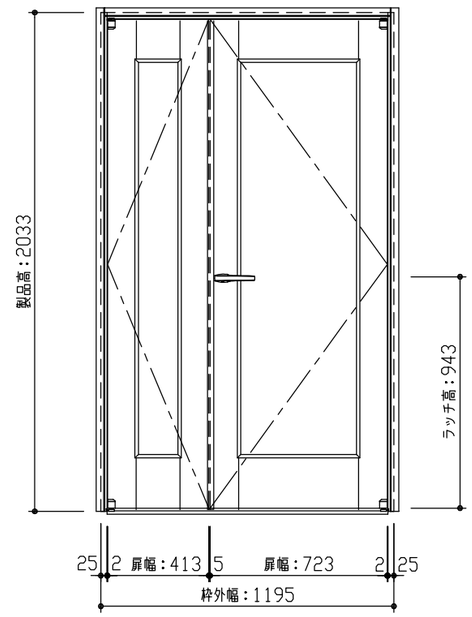

型　式		hapia（ハピア） リビングドア 親子 01デザイン 見切枠A 1195幅 2033高 右吊元 ピボット丁番
仕上げ		扉 パネル：ポリサンドシート/オレフィンシート（THのみ）
		扉 採光部：
		枠 ：オレフィンシート
把　手		85レバーハンドル 空錠（Tシルバー）
沓　摺		沓摺（110mm）
品番	見切枠	VA2C1-11■■(R·L)Y × 1
	見切A	VA4AA-2■■ × 1
	沓摺	VA3C1-1■■(R·L) × 1
	(右·左)扉	AA1C01-11■■(R·L)CZ × 1
	丁番(P)	VA5CZ-ZTF × 1
	把手(C)	VAA851-ZTF × 1
備　考		

DAIKEN	第 1 版	No.	改 訂 履 歷	承認	確認	作成	縮 尺	名称	hapia（ハピア） リビングドア	件名	頁
	制定日 2022.06.21	1	. .				1 / 3	品番			
	改訂日 2022.06.21	2	. .				1 / 25	図名	三面図	建具	
		3	. .					FILE	HA-OY-01-A-1195-2033-空沓-P		