断面図

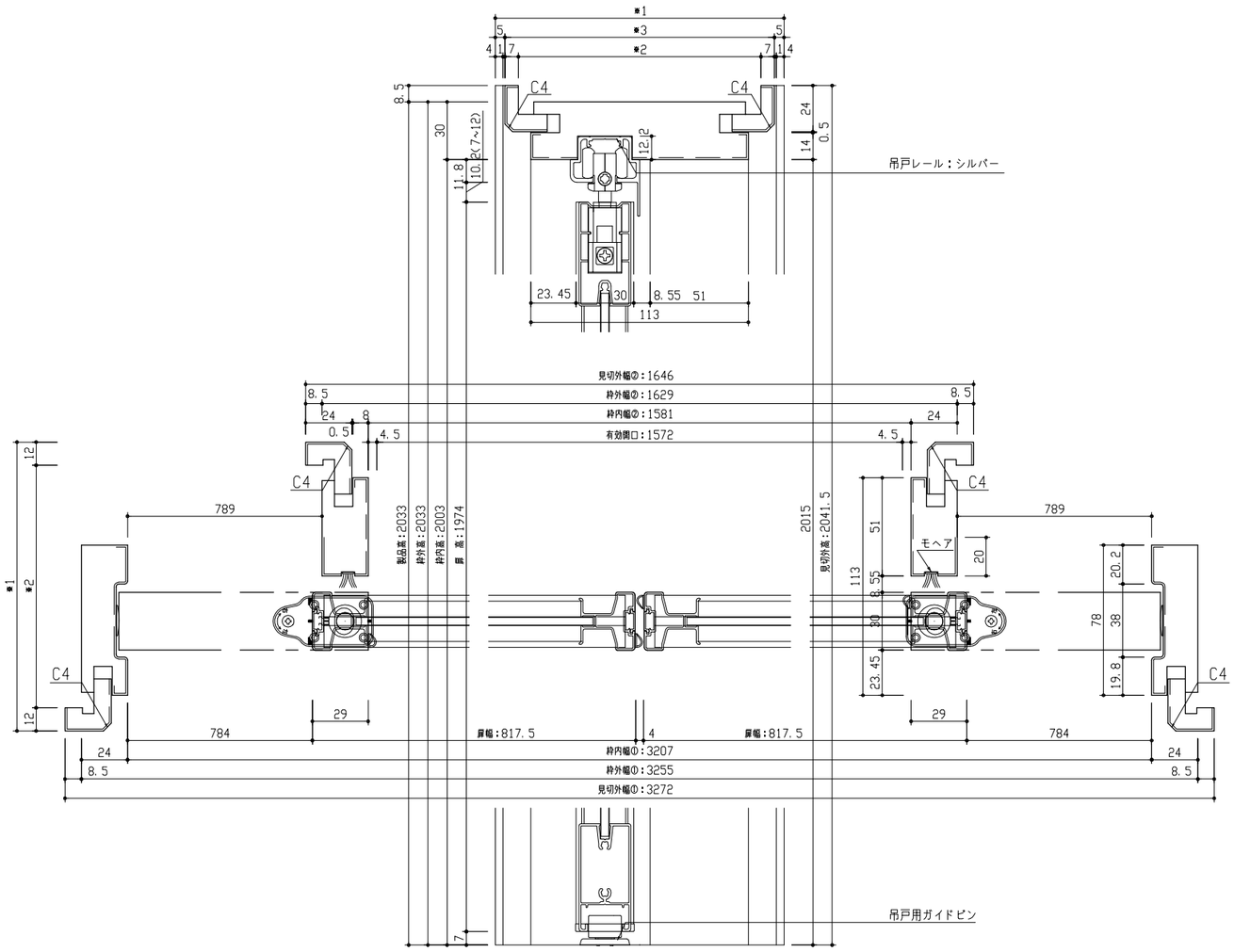

	見切枠B	見切C	見切D	見切E
※1	138~155	155~173	173~191	191~209
※2	114~131	131~149	149~167	167~185
※3	128~145	145~163	163~181	181~199

正面図

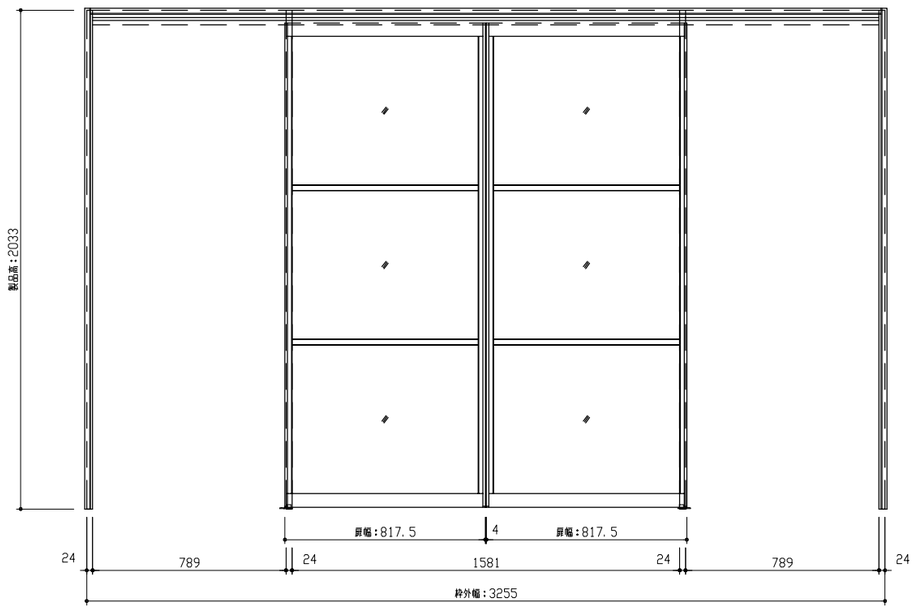

型　式		hapia（ハピア） 間仕切戸 吊戸タイプ 引分（下レールレス） 横桟 見切枠B 3255幅 2033高(扉高1974)
仕上げ		扉　パネル：アルミ框＋半透明両面マット仕上樹脂板
		扉　採光部：
		枠　　：オレフィンシート張り
把　手		
敷　居		
品番	枠	VK2J1-21■■FNA × 1
	扉	VK1H03-14YN × 2
	隙間隠し	RV873-5 × 1
	見切	VA4AB-4■■ × 1
備　考		※枠下端カット寸法について、8尺高=0mm（カット不要）7尺高=285mm（カット寸法）

DAIKEN	第 1 版	No.	改 訂 履 歴		承認	確認	作成	縮 尺	名 称	hapia（ハピア） 間仕切戸 吊戸タイプ	件 名		頁
	制定日 2018.06.21	△1	. .					1 / 3	見 積				1
		△2	. .					1 / 25	図 名	三面図	部 屋		
	改訂日 2018.06.21	△3	. .						FILE	HA-B-MT-YS-HW-B-3255-7			1