断面図

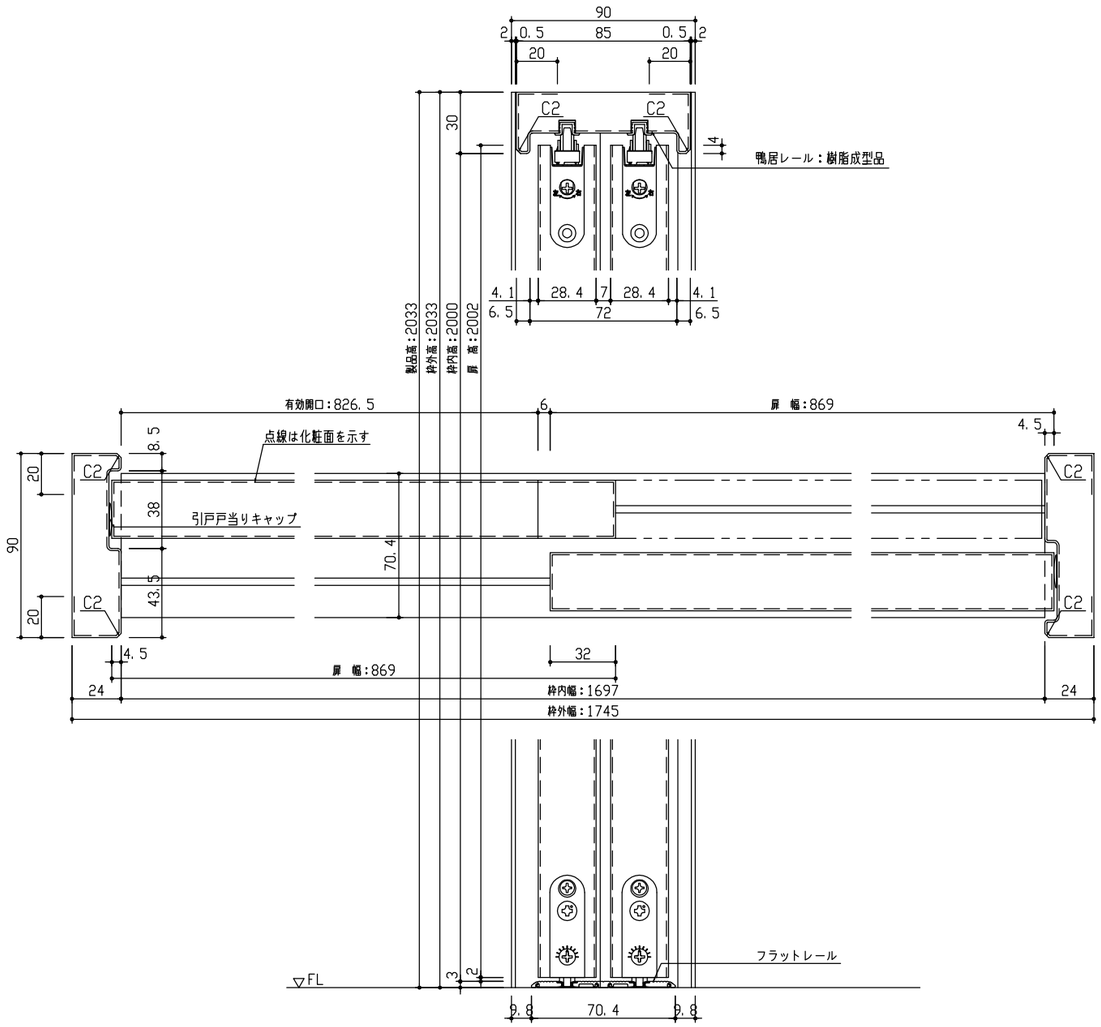

※図は1745幅の場合を示す

正面図

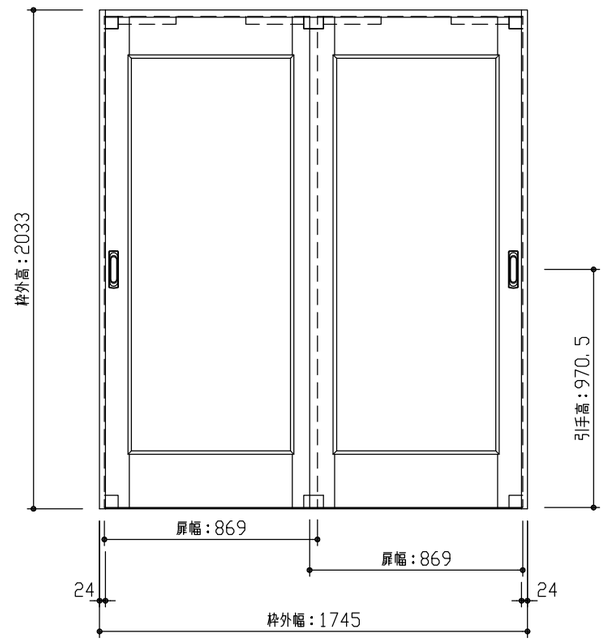

型　　式		hapia（ハピア） リビングドア　引戸引違　01デザイン　固定枠90　1745幅　2033高　ラクラクローズ
仕　上　げ		扉　パネル：ポリサンドシート/オレフィンシート（THのみ）
		扉　採光部：
		枠　　：オレフィンシート
把　　手		引手　角座　空錠（Tシルバー）
沓　　摺		引違用フラットレール（1745幅用）
品番	固定枠90	VA2F4-13■■FNAP × 1
	Fレール	VA622-3(1·2) × 1
	扉	AA1D01-13■■FNA × 2
	引手	VADB1-ZT × 2
備　　考		

DAIKEN	第 1 版	No.	改 訂 履 歷		承 認	確 認	作 成	縮 尺	名 称	hapia（ハピア） リビングドア	件 名		頁
	制定日　2022.06.21	△1	. .					1 / 3	品 番				
		△2	. .					1 / 25	図 名	三面図	建 具		
	改訂日　2022.06.21	△3	. .						FILE	HA-HHH-01-K090-1745-2033-空F-C			