断面図

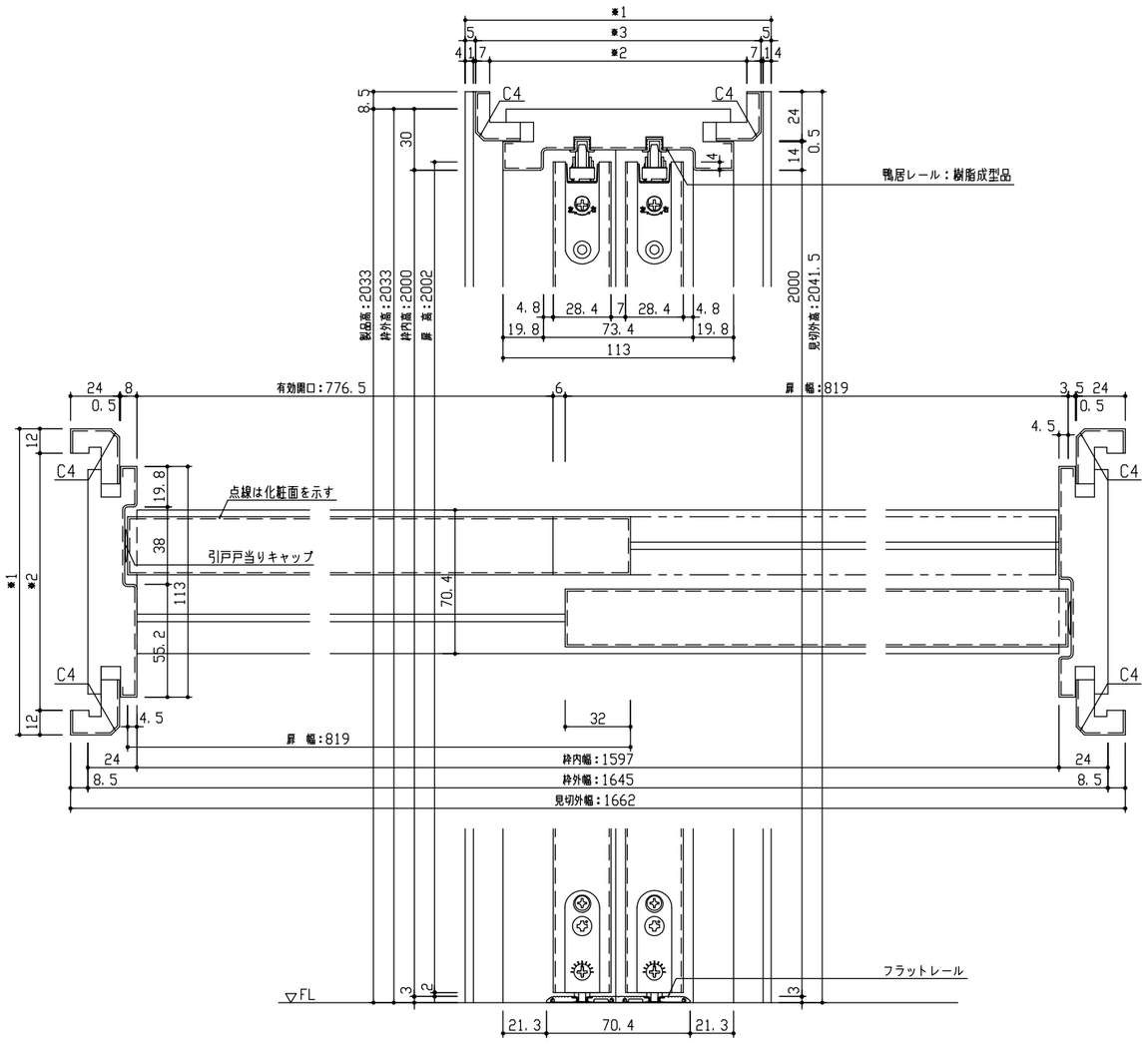

	見切B	見切C	見切D	見切E
※1	138~155	155~173	173~191	191~209
※2	114~131	131~149	149~167	167~185
※3	128~145	145~163	163~181	181~199

※図は1645幅の場合を示す

正面図

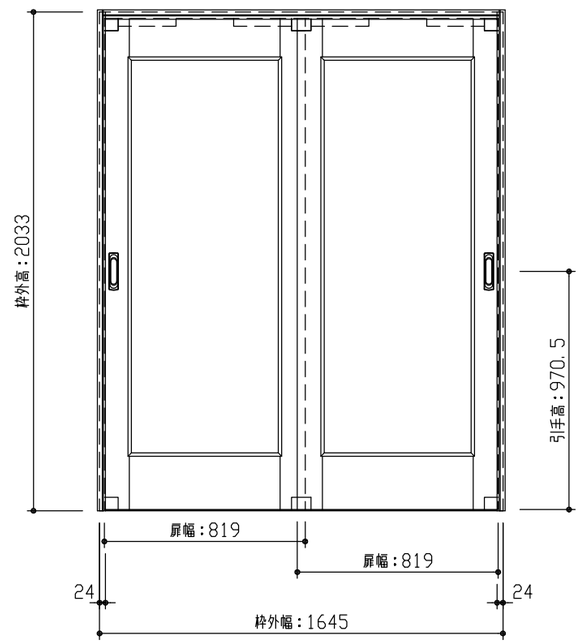

型　式		hapia（ハピア） リビングドア　引戸引違　01デザイン　見切枠B　1645幅　2033高　ラクラクローズ
仕上げ		扉　パネル：ポリサンドシート/オレフィンシート（THのみ）
		扉　採光部：
		枠　　：オレフィンシート
把　手		引手　角座　空錠（Tシルバー）
沓　摺		引違用フラットレール（1645幅用）
品番	見切枠	VA2F1-14■■FNAP × 1
	見切B	VA4AB-2■■ × 1
	Fレール	VA622-4(1·2) × 1
	扉	AA1D01-14■■FNA × 2
	引手	VADB1-ZT × 2
備　考		

DAIKEN	第 1 版	No.	改 訂 履 歷	承認	確認	作成	縮 尺	名 称	hapia（ハピア） リビングドア	件 名		頁
	制定日　2022.06.21	△1	. .				1 / 3	品 番				
	改訂日　2022.06.21	△2	. .				1 / 25	図 名	三面図	建 具		
		△3	. .					FILE	HA-HHH-01-B-1645-2033-空F-C			