断面図

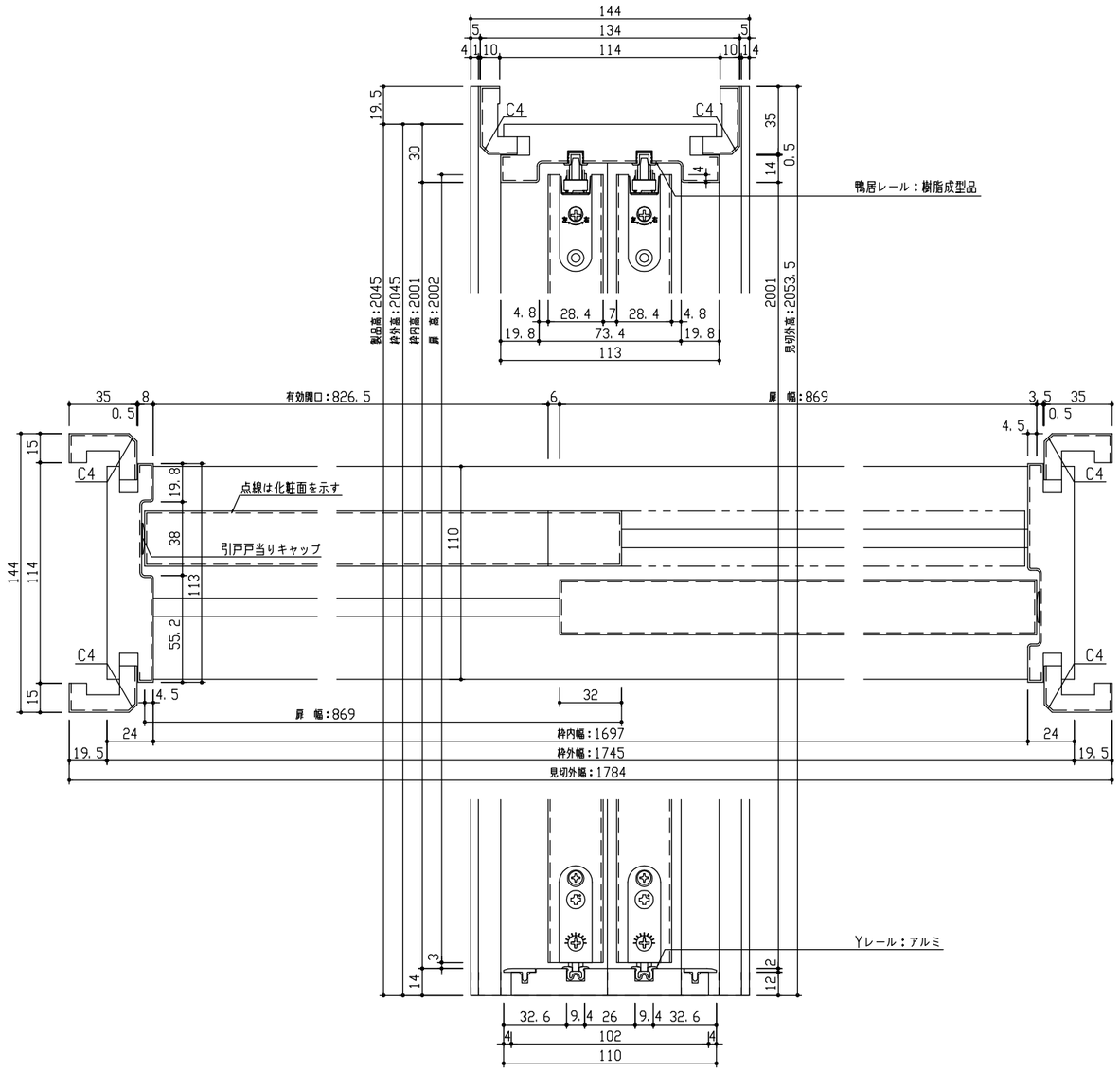

※図は1745幅の場合を示す

正面図

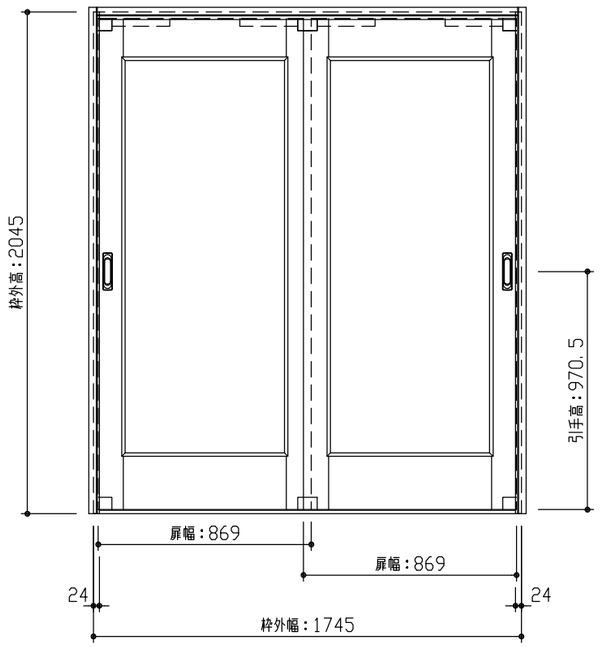

型　　式		hapia（ハピア） リビングドア　引戸引違　01デザイン　見切枠A　1745幅　2045高　ラクラクローズ
仕 上 げ		扉　パネル：ポリサンドシート/オレフィンシート（THのみ）
		扉　採光部：
		枠　　：オレフィンシート
把　　手		引手　角座　空錠（Tシルバー）
沓　　摺		敷居（110mm）
品番	見切枠	VA2F1-13■■FNA × 1
	見切A	VA4AA-2■■ × 1
	敷居	VA3FC-3■■F × 1
	扉	AA1D01-13■■FNA × 2
	引手	VADB1-ZT × 2
備　　考		

DAIKEN	第 1 版	No.	改 訂 履 歷		承 認	確 認	作 成	縮 尺	名 称	hapia（ハピア） リビングドア	件 名		頁
	制定日　2022.06.21	1	・・					1 / 3	品 番				
	改訂日　2022.06.21	2	・・					1 / 25	図 名	三面図	建 具		
		3	・・						FILE	HA-HHH-01-A-1745-2045-空敷-C			