断面図

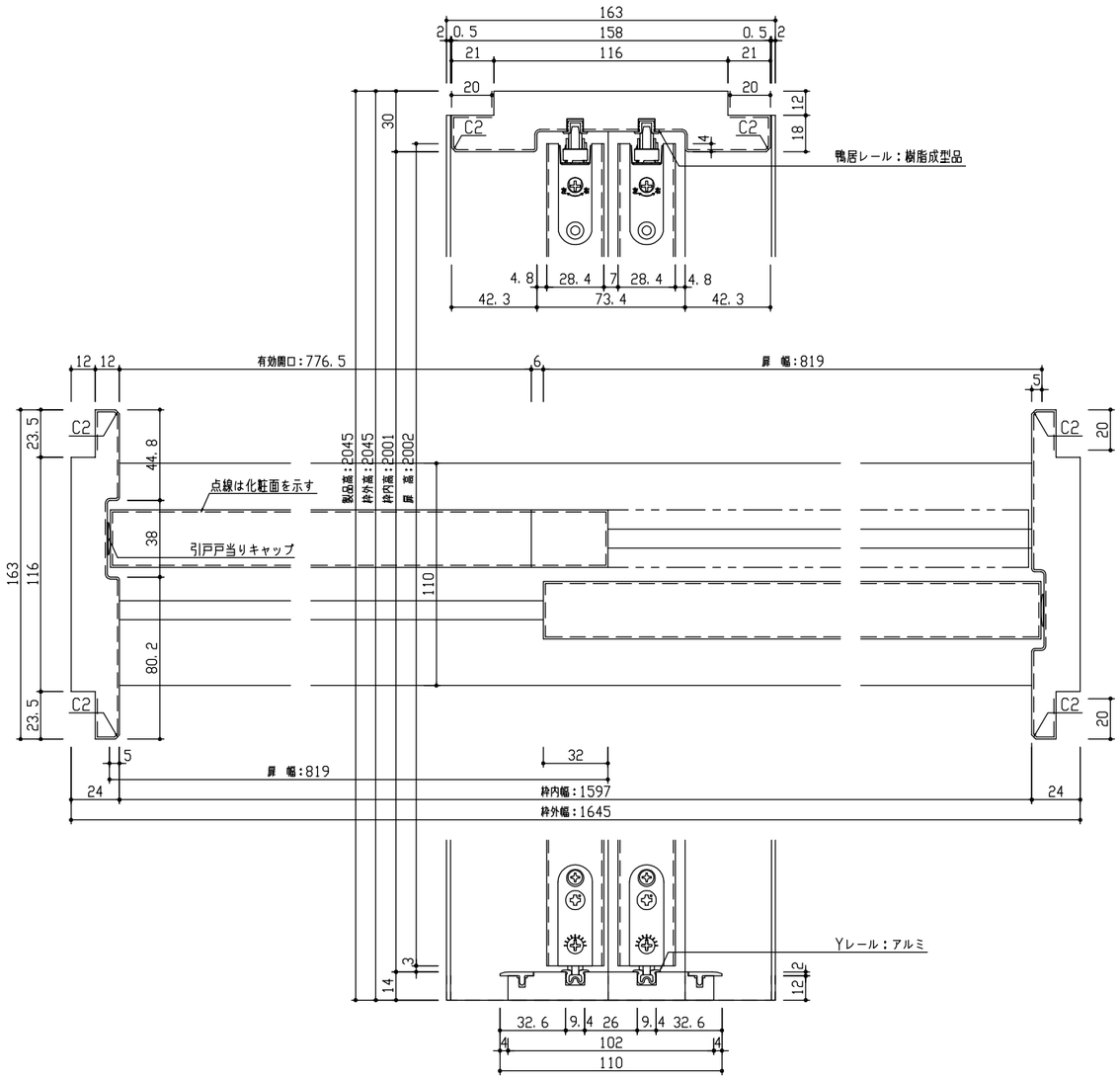

※図は1645幅の場合を示す

正面図

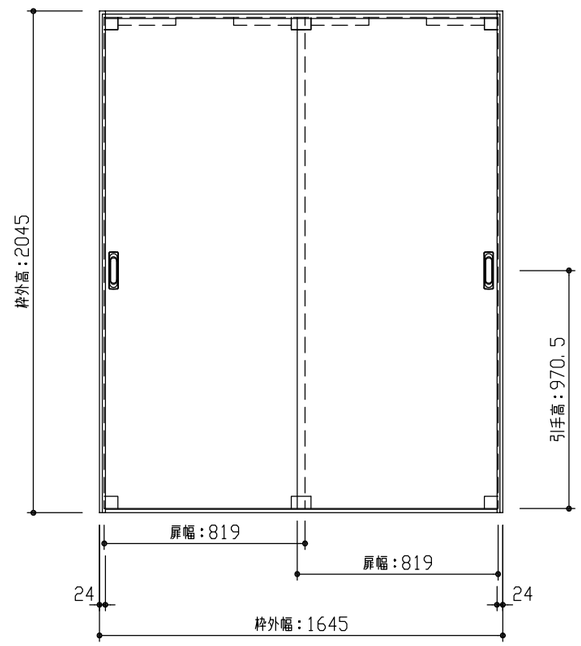

型　　式		hapia（ハピア） リビングドア　引戸引違　00デザイン　スリム枠163　1645幅　2045高　ラクラクローズ
仕 上 げ		扉　パネル：ポリサンドシート/オレフィンシート（THのみ）
		扉　採光部：
		枠　　：オレフィンシート
把　　手		引手　角座　空錠（Tシルバー）
沓　　摺		敷居（110mm）
品番	スリム枠163	VA2FM-14THFNA × 1
	敷居	VA3FC-4■■F × 1
	扉	AA1D00-14■■FNA × 2
	引手	VADB1-ZT × 2
備　　考		

DAIKEN	第 1 版	No.	改 訂 履 歷		承認	確認	作成	縮 尺	名 称	hapia（ハピア） リビングドア	件 名		頁
	制定日　2022.06.21	1	. .					1 / 3	品 番				
	改訂日　2022.06.21	2	. .					1 / 25	図 名	三面図	建 具		
		3	. .						FILE	HA-HHH-00-S163-1645-2045-空敷-C			