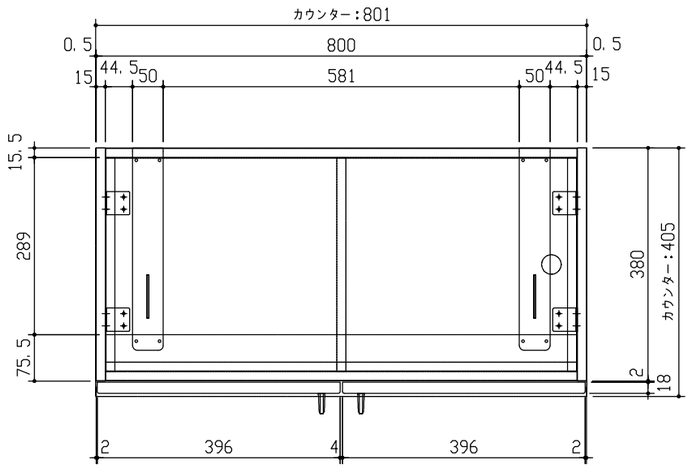

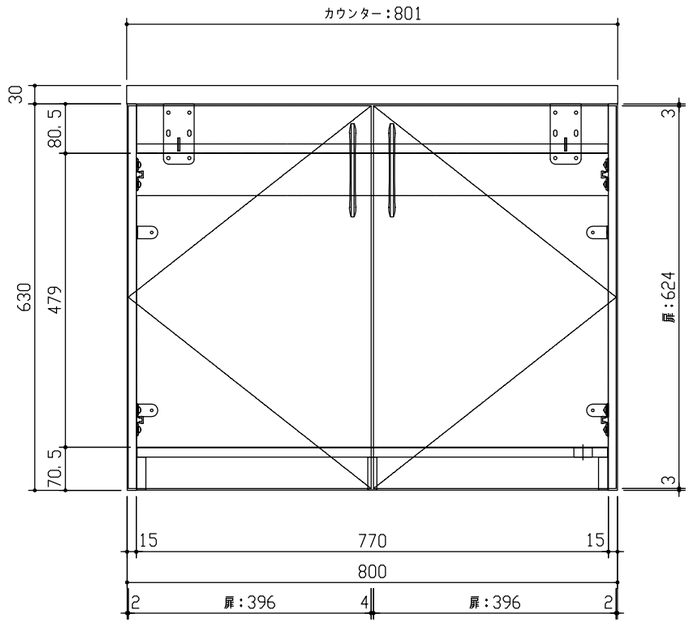

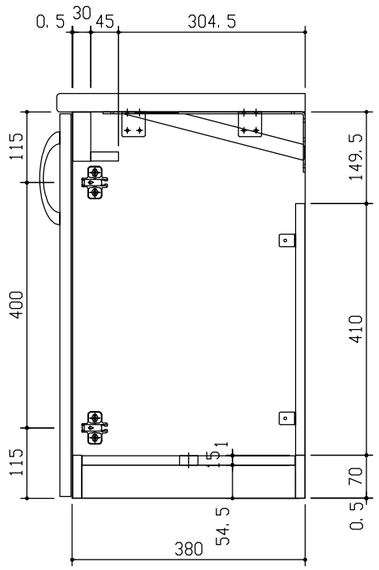

DAIKEN	第 1 版	No.	改 訂 履 歷	承 認	確 認	作 成	縮 尺	名 称	hapia（ハピア） 玄関収納	図 番		頁
	制定日 2022.06.21	1	. .				1/10	品 番	FMW0032-29■■			
	改訂日	2	. .					図 名	三面図			
		3	. .					FILE	HA-GK-手洗いユニット W800-R			