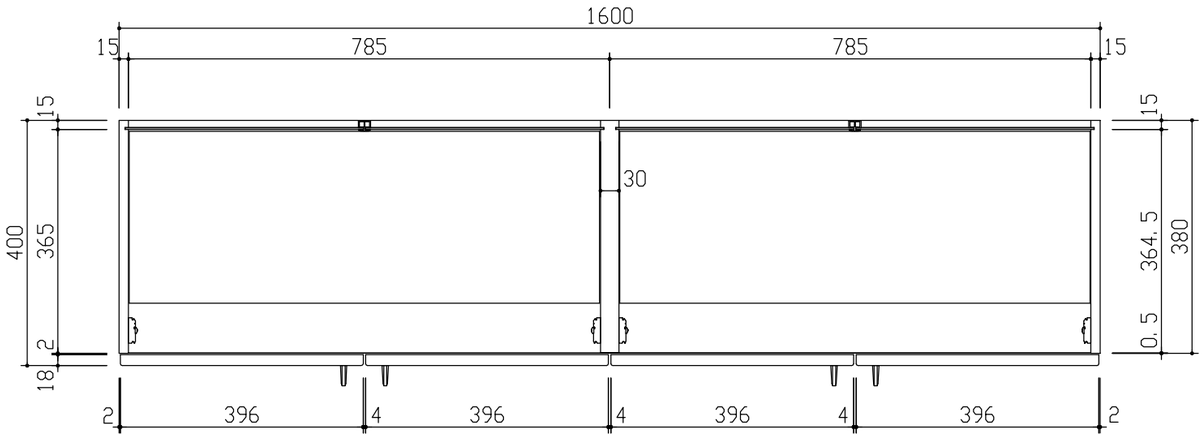

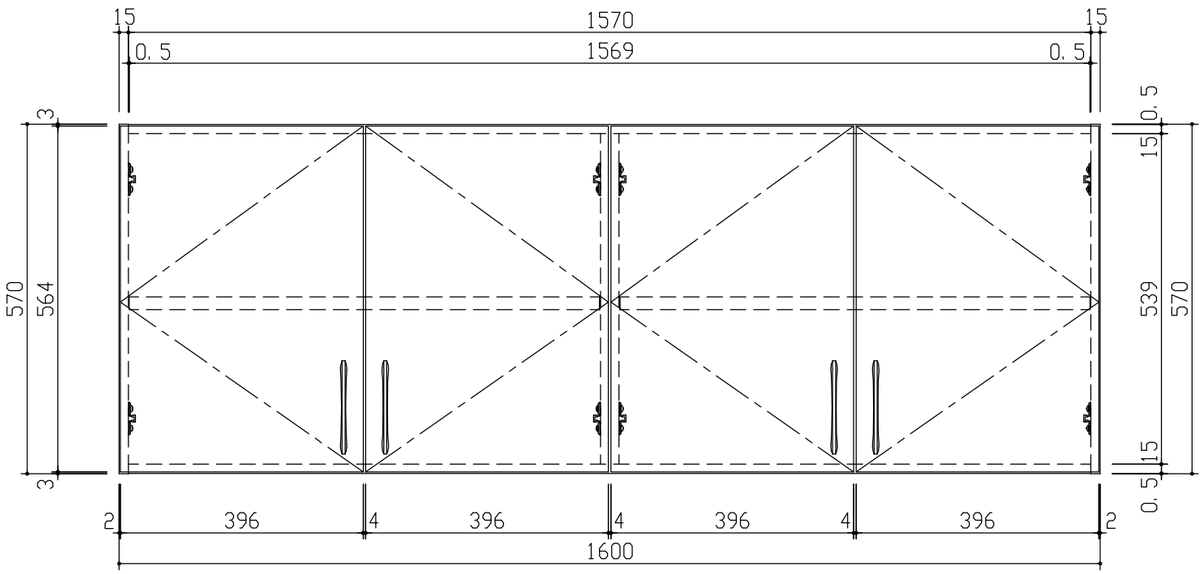

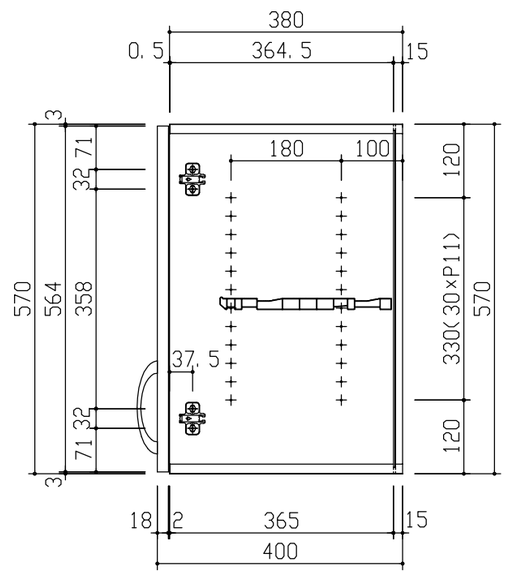

DAIKEN	第 1 版	No.	改 訂 履 歴	承 認	確 認	作 成	縮 尺	名 称	hapia（ハピア） 玄関収納	図 番	頁
	制定日 2018.06.21	△1					1/10	品 番	FMW(00/09/06)45-42■■		
	改訂日	△2					/	図 名	三面図		
		△3						FILE	HA-GK-天袋 H570 W1600-R		